Z18系列交流伺服主轴电机（1.1～400kW）

超同步股份有限公司
CTB Co., Ltd.

CTB-PI-S-2610-05-01

Z18系列交流伺服主轴电机

Z18系列伺服主轴电机是超同步股份有限公司自主研发、设计、生产、具有国际先进水平的新型交流感应伺服主轴电机。全系列Z18伺服主轴电机具有安全可靠、低噪声、低振动、低故障、高精度、高效率、高兼容性等特点。

Z18伺服主轴电机与超同步D18系列伺服驱动器配套使用，通过电机参数存储功能，可实现驱动和电机成套产品免调试。

Z18系列伺服主轴电机结构紧凑、性能优越、外形美观，可实现与机床、自动化等机械结构完美契合，提升设备整体设计美感，广泛应用于机械智造的各个领域。

Z18系列伺服主轴电机的设计和生产符合ISO、IEC、GB等相关标准。

产品特点

- 外形美观
- 效率高
- 结构精巧
- 封闭式散热风道
- 噪音低
- 优化节能设计

行业应用

- 数控车床 车铣复合机床 立车 重型卧车
- 数控铣床 立式加工中心 卧式加工中心
- 数控镗床 龙门刨床 龙门铣床
- 数控磨床 立式磨床 落地镗铣床
- 钻攻中心 雕铣机 滚齿机 插齿机 铣齿机

标准主轴控制功能

- 低速大扭矩切削
- 高速恒功率切削
- 零速主轴锁定
- 准停控制
- C轴功能
- 刚性攻丝

系列规格标准

- 功率范围：1.1～400kW（1500rpm）
- 极　　数：4、6、8极
- 最高转速：10000 r/min
- 编 码 器：内置(增量、旋变、正余弦、绝对值可选择)
- 散热方式：强制风冷
- 工 作 制：连续（S1）
- 安装结构类型：B3(V5 V6)/B5(V1 V3)/B35(V15 V35)
- 符合IEC60034-7标准规定 (V3 V6 V35订货需注明)
- 噪　　声：≤70dB(A)
- 防护等级：IP55 （IEC60034-5）
- 绝缘耐压：AC1800V
- 绝缘等级：F级
- 振动等级：A
- 环境温度：-15～45°C
- 环境湿度：95%RH以下（不结露）

◆ 型号说明 (以7.5kW主轴电机为例)

Z18	-	4	7P5	G	B	15	-	60	H	5	G	-	A	2	0	O	-	F1
1		2	3	4	5	6		7	8	9	10		11	12	13	14		15

代号	名称	说明	图示型号含义
1	产品系列	Z18：电机系列代码	Z18 主轴电机系列
2	电压等级	2：200V 级　4：400V 级	400V 级
3	功率	详见标准规格表	7.5kW
4	编码器	代码　编码器类型 B　无编码器 G　增量编码器：1024P、2048P、2500P、8192P R　旋转变压器：1024P S　正余弦编码器：128、256、2048P A　绝对值编码器：23bit E　单圈绝对式编码器：17bit	增量编码器
5	机座号	机座号　法兰尺寸 (长 × 宽)mm A　175×175 B　205×205 C　265×265 D　300×300 机座号　法兰尺寸 (长 × 宽)mm E　320×320 F　380×380 G　480×480 H　580×580	B 机座
6	基本转速	代码　转速 r/min 05　500 07　750 10　1000 15　1500 20　2000 代码　转速 r/min 30　3000 40　4000 45　4500 60　6000 80　8000	基本转速：1500 r/min
7	恒功率转速		恒功率转速：6000 r/min
8	最高转速	代码　最高转速 r/min LL　2500 L　3000 LM　4500 M　6000 代码　最高转速 r/min H　8000 HF　10000	最高转速：8000 r/min
9	安装方式	3：卧式安装　5：法兰安装　35：卧式法兰安装	法兰安装
10	轴伸结构	G：光轴　J：键轴	光轴
11	智能卡	A：带智能卡　N：无智能卡	带智能卡
12	接线盒进线方向	2：接线盒右进线　3：接线盒左进线　5：接线盒前进线	接线盒右进线
13	接线盒进线类型	0：标准接线盒 + 编码器黑插头　2：防水接线盒 + 编码器黑插头 1：标准接线盒 + 编码器航空插头　3：防水接线盒 + 编码器航空插头	标准接线盒 + 编码器黑插头
14	出口标识	O：外贸出口电机 (国内销售电机略去此项)	出口产品
15	电机非标	F1：轴伸非标　F4：定子非标　F7：编码器非标 F2：法兰非标　F5：风机非标　F9：其他非标 F3：地脚非标　F6：接线盒非标	轴伸非标

机座号 A1 175×175×335 mm

◆ 电气参数

电压等级: 400V 接法: Y 风机功率: 20W 风机电压: 380V 风机电流: 0.08A

电机型号	额定功率 (kW)	额定电流 (A)	额定转矩 (N·m)	额定电压 (V)	极数 (P)	额定频率 (Hz)	额定转速 (r/min)	恒功率最高转速 (r/min)	最高转速 (r/min)	转动惯量 (kg.m²)
Z18-40P7XA10-XXXX	0.75	1.8/2.0/2.2	7.2	380/335/305	4	36.5	1000	2000/3000/4000	6000	0.0034
Z18-41P1XA15-XXXX	1.1	2.5/2.7/3.0	7.0	380/350/320	4	53.1	1500	3000/4500/6000	8000	0.0034
Z18-41P5XA20-XXXX	1.5	3.3/3.6/3.9	7.2	380/350/320	4	69.9	2000	4000/6000/8000	10000	0.0034
Z18-42P2XA30-XXXX	2.2	4.7/5.1/5.5	7.0	380/350/320	4	103.1	3000	6000/9000/12000	10000	0.0034

◆ 特性曲线

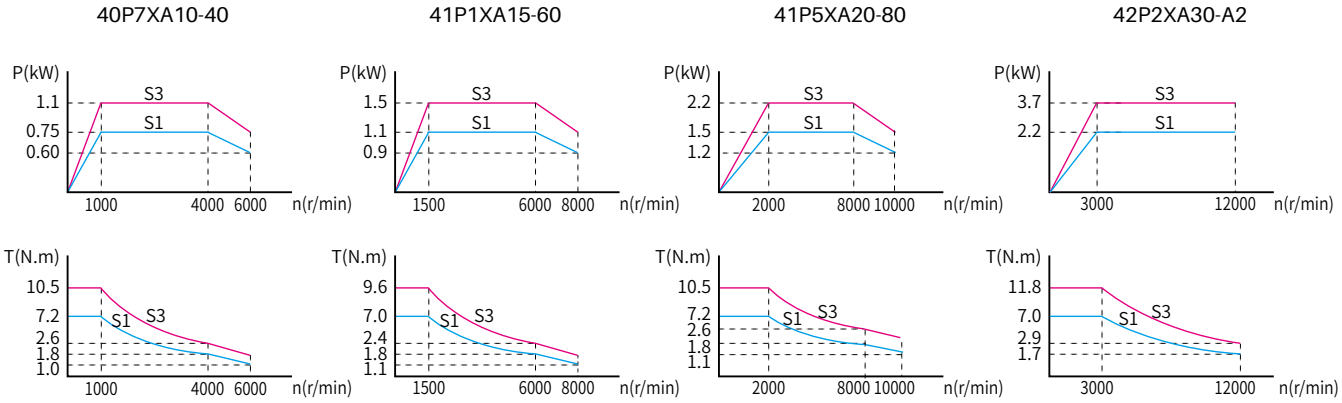

◆ 性能指标

名 称	指 标
编 码 器 (可选)	CE9-2500(增量)
	CE9A-23B(绝对值)
	RZ12-1024(旋变)
	SC-2048(正余弦)
	SC-128(正余弦)
	RE12-17bit(绝对值)
轴伸结构	G:光轴
	J:带键
安装方式	B3 B5 B35
重量/毛重	18(25)kg
防护等级	IP55
绝缘等级	F级
额定温升	90K
振动等级	A
噪 声	≤70dB(A)
环境温度	-15～45°C
环境湿度	≤95%RH

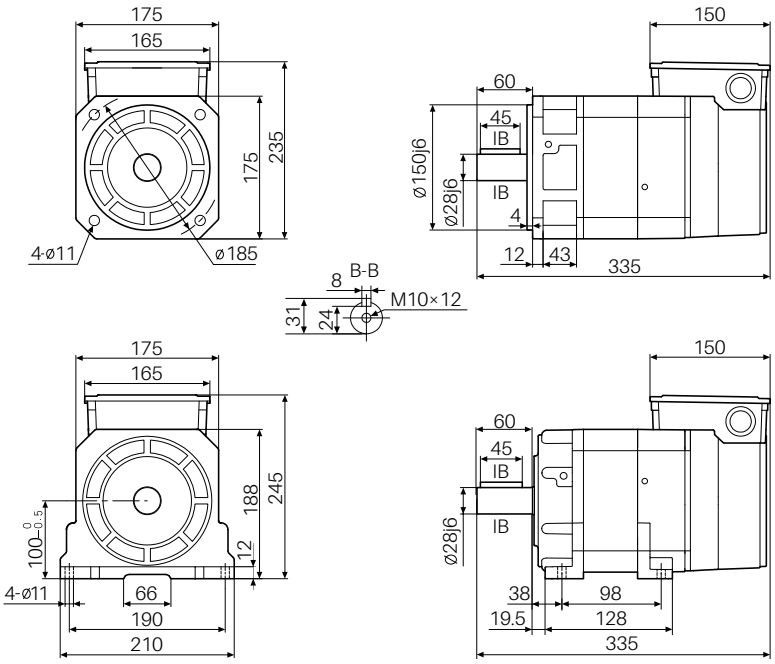

机座号 A2 175×175×345 mm

◆ 电气参数

电压等级: 400V 接法: Y 风机功率: 20W 风机电压: 380V 风机电流: 0.08A

电机型号	额定功率 (kW)	额定电流 (A)	额定转矩 (N·m)	额定电压 (V)	极数 (P)	额定频率 (Hz)	额定转速 (r/min)	恒功率最高转速 (r/min)	最高转速 (r/min)	转动惯量 (kg.m²)
Z18-41P1XA10-XXXX	1.1	2.6/2.9/3.2	10.5	380/340/305	4	36.9	1000	2000/3000/4000	6000	0.0039
Z18-41P5XA15-XXXX	1.5	3.3/3.6/4.0	9.6	380/345/320	4	53.3	1500	3000/4500/6000	8000	0.0039
Z18-42P0XA20-XXXX	2.0	4.3/4.7/5.3	9.6	380/345/305	4	69.9	2000	4000/6000/8000	10000	0.0039
Z18-43P0XA30-XXXX	3.0	6.2/6.6/7.5	9.6	380/355/310	4	103.4	3000	6000/9000/12000	10000	0.0039

◆ 特性曲线

41P1XA10-40

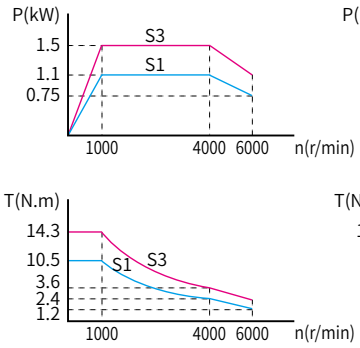

41P5XA15-60

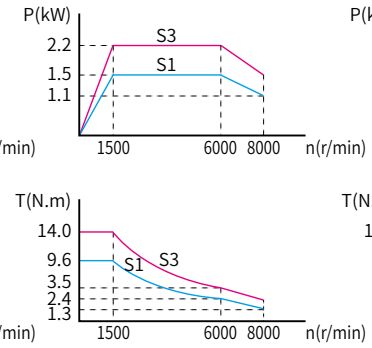

42P0XA20-80

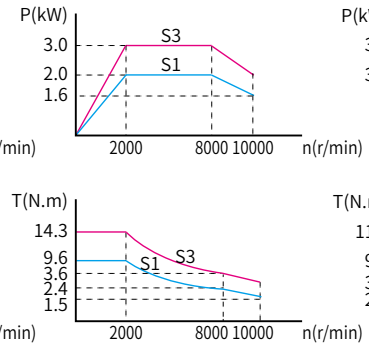

43P0XA30-A2

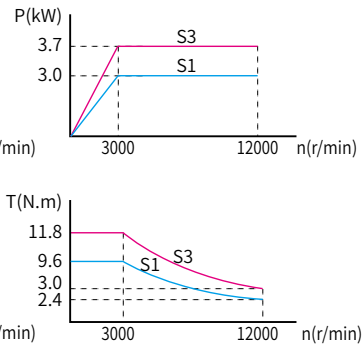

◆ 性能指标

名称	指标
编码器(可选)	CE9-2500(增量)
	CE9A-23B(绝对值)
	RZ12-1024(旋变)
	SC-2048(正余弦)
	SC-128(正余弦)
	RE12-17bit(绝对值)
轴伸结构	G:光轴
	J:带键
安装方式	B3 B5 B35
重量/毛重	20(27)kg
防护等级	IP55
绝缘等级	F级
额定温升	90K
振动等级	A
噪 声	≤70dB(A)
环境温度	-15～45℃
环境湿度	≤95%RH

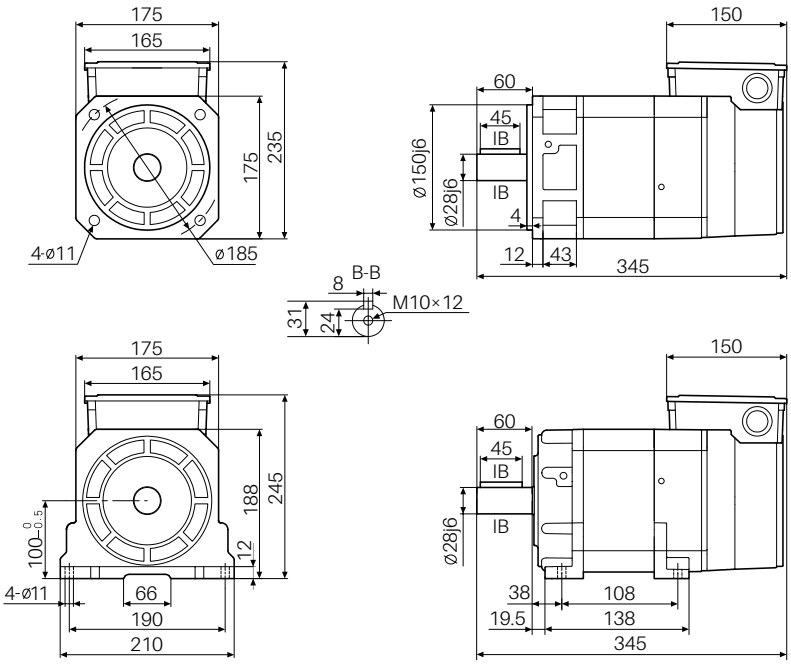

机座号 A3 175×175×370 mm

◆ 电气参数

电压等级: 400V 接法: Y 风机功率: 20W 风机电压: 380V 风机电流: 0.08A

电机型号	额定功率 (kW)	额定电流 (A)	额定转矩 (N·m)	额定电压 (V)	极数 (P)	额定频率 (Hz)	额定转速 (r/min)	恒功率最高转速 (r/min)	最高转速 (r/min)	转动惯量 (kg.m²)
Z18-41P5XA10-XXXX	1.5	3.3/3.6/4.0	14.3	380/360/320	4	36.4	1000	2000/3000/4000	6000	0.0054
Z18-42P2XA15-XXXX	2.2	4.7/5.0/5.6	14.0	380/355/320	4	53.0	1500	3000/4500/6000	8000	0.0054
Z18-43P0XA20-XXXX	3.0	6.2/6.7/7.4	14.3	380/350/315	4	69.8	2000	4000/6000/8000	10000	0.0054
Z18-44P0XA30-XXXX	4.0	8.2/8.2/9.4	12.7	380/375/335	4	102.8	3000	6000/9000/12000	10000	0.0054

◆ 特性曲线

41P5XA10-40

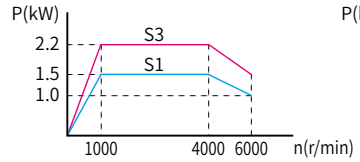

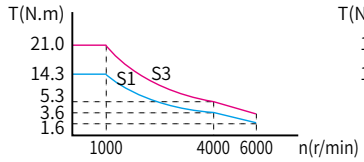

42P2XA15-60

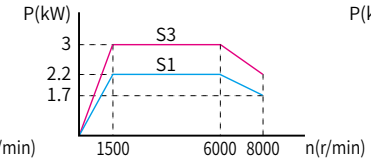

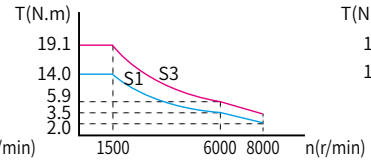

43P0XA20-80

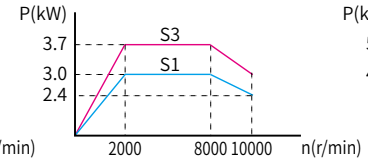

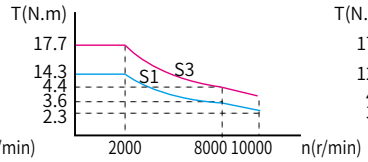

44P0XA30-A2

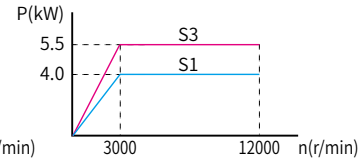

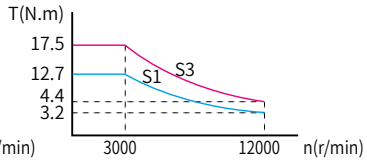

◆ 性能指标

名 称	指 标
编 码 器 (可选)	CE9-2500(增量)
	CE9A-23B(绝对值)
	RZ12-1024(旋变)
	SC-2048(正余弦)
	SC-128(正余弦)
	RE12-17bit(绝对值)
轴伸结构	G:光轴
	J:带键
安装方式	B3 B5 B35
重量/毛重	24(31)kg
防护等级	IP55
绝缘等级	F级
额定温升	90K
振动等级	A
噪 声	≤70dB(A)
环境温度	-15～45℃
环境湿度	≤95%RH

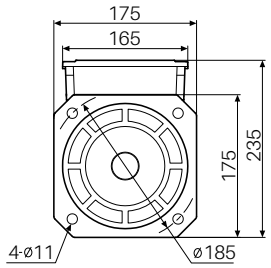

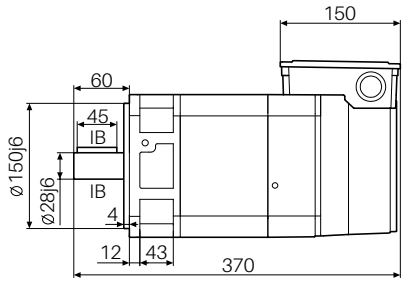

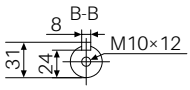

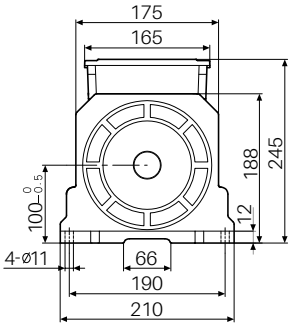

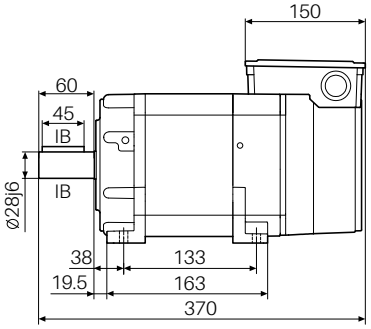

CTB超同步　机座号 A4 175×175×425 mm

◆ 电气参数

电压等级: 400V　接法: Y　　风机功率: 20W　风机电压: 380V　风机电流: 0.08A

电机型号	额定功率 (kW)	额定电流 (A)	额定转矩 (N·m)	额定电压 (V)	极数 (P)	额定频率 (Hz)	额定转速 (r/min)	恒功率最高转速 (r/min)	最高转速 (r/min)	转动惯量 (kg.m²)
Z18-42P2XA10-XXXX	2.2	4.8/4.9/5.3	21.0	380/375/345	4	35.8	1000	2000/3000/4000	6000	0.0086
Z18-43P7XA15-XXXX	3.7	7.7/8.1/8.7	23.6	380/360/335	4	52.6	1500	3000/4500/6000	8000	0.0086
Z18-44P0XA20-XXXX	4.0	8.2/8.5/9.0	19.1	380/375/355	4	69.0	2000	4000/6000/8000	10000	0.0086
Z18-45P5XA30-XXXX	5.5	11.2/12.1/12.1	17.5	380/365/365	4	102.1	3000	6000/9000/12000	10000	0.0086

◆ 特性曲线

42P2XA10-40

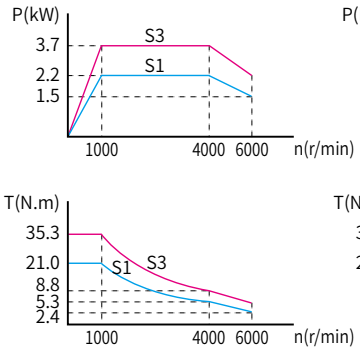

43P7XA15-60

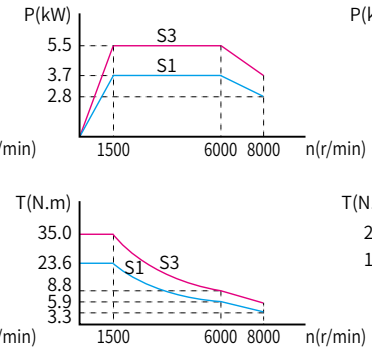

44P0XA20-80

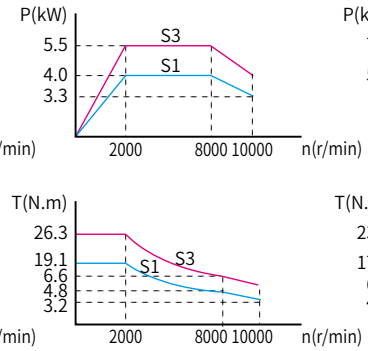

45P5XA30-A2

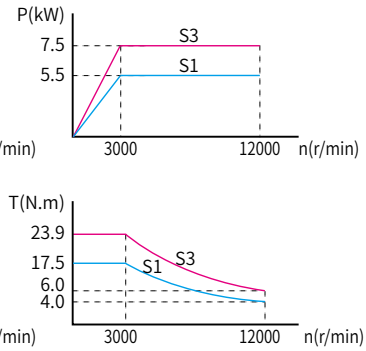

◆ 性能指标

名 称	指 标
编 码 器 (可选)	CE9-2500(增量)
	CE9A-23B(绝对值)
	RZ12-1024(旋变)
	SC-2048(正余弦)
	SC-128(正余弦)
	RE12-17bit(绝对值)
轴伸结构	G:光轴
	J:带键
安装方式	B3 B5 B35
重量/毛重	33(40)kg
防护等级	IP55
绝缘等级	F级
额定温升	90K
振动等级	A
噪　声	≤70dB(A)
环境温度	-15～45°C
环境湿度	≤95%RH

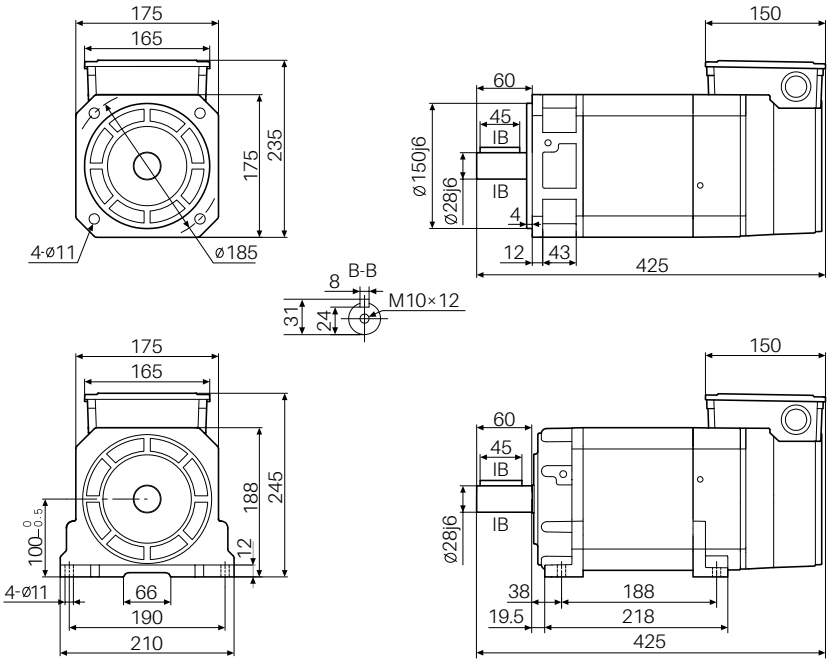

机座号 A5 175×175×475 mm

◆ 电气参数

电压等级：400V 接法：Y 风机功率：20W 风机电压：380V 风机电流：0.08A

电机型号	额定功率 (kW)	额定电流 (A)	额定转矩 (N·m)	额定电压 (V)	极数 (P)	额定频率 (Hz)	额定转速 (r/min)	恒功率最高转速 (r/min)	最高转速 (r/min)	转动惯量 (kg.m²)
Z18-45P5GA15-60H5G	5.5	12.9	35	320	4	53.8	1500	6000	8000	0.0137

◆ 性能指标

名 称	指 标
编 码 器 (可选)	CE9A-23B
	CE9-2500
轴伸结构	G:光轴
安装方式	B5
重量/毛重	33(40)kg
防护等级	IP55
绝缘等级	F级
额定温升	90K
振动等级	A
噪 声	≤70dB(A)
环境温度	-15～45°C
环境湿度	≤95%RH

◆ 特性曲线

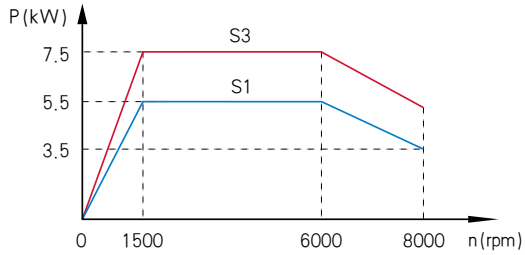

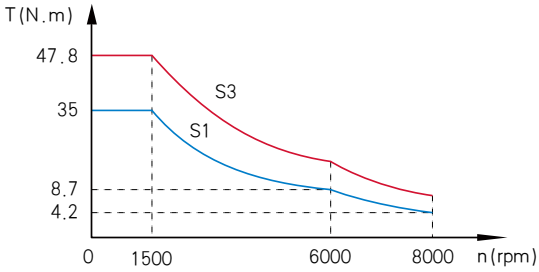

◆ 外形尺寸

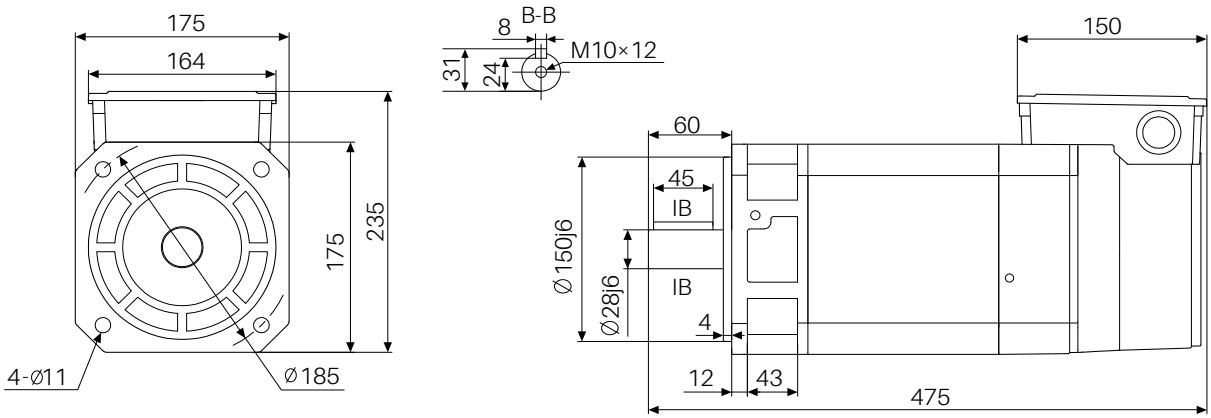

机座号 B1 205×205×440 mm

◆ 电气参数

电压等级: 400V 接法: Y 风机功率: 35W 风机电压: 380V 风机电流: 0.09A

电机型号	额定功率 (kW)	额定电流 (A)	额定转矩 (N·m)	额定电压 (V)	极数 (P)	额定频率 (Hz)	额定转速 (r/min)	恒功率最高转速 (r/min)	最高转速 (r/min)	转动惯量 (kg.m²)
Z18-42P2XB10-XXXX	2.2	4.6/4.8/5.4	21.0	380/360/320	4	34.9	1000	2000/3000/4000	6000	0.0154
Z18-43P7XB15-XXXX	3.7	7.4/8.1/9.3	23.6	380/340/300	4	51.8	1500	3000/4500/6000	8000	0.0154
Z18-44P0XB20-XXXX	4.0	7.8/8.1/9.2	19.1	380/375/330	4	68.2	2000	4000/6000/8000	8000	0.0154
Z18-45P5XB30-XXXX	5.5	10.9/11.0/12.4	17.5	380/375/335	4	101.3	3000	6000/9000/12000	8000	0.0154

◆ 特性曲线

42P2XB10-40

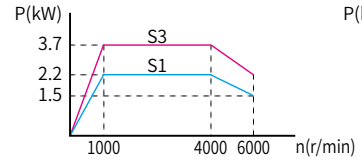

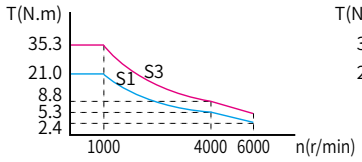

43P7XB15-60

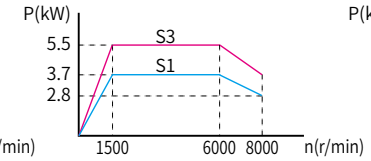

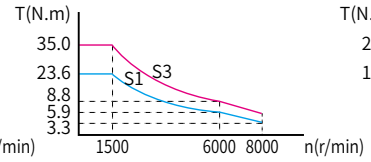

44P0XB20-80

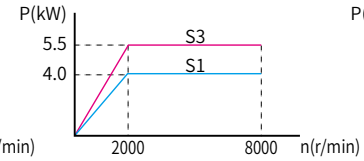

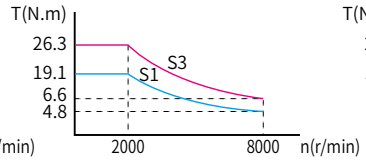

45P5XB30-A2

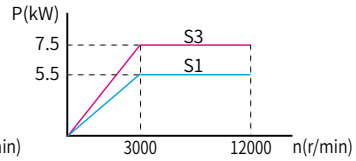

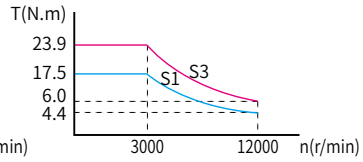

◆ 性能指标

名 称	指 标
编码器(可选)	CE9-2500(增量)
	CE9A-23B(绝对值)
	RZ12-1024(旋变)
	SC-2048(正余弦)
	SC-128(正余弦)
	RE12-17bit(绝对值)
轴伸结构	G:光轴
	J:带键
安装方式	B3 B5 B35
重量/毛重	38(45)kg
防护等级	IP55
绝缘等级	F级
额定温升	90K
振动等级	A
噪 声	≤70dB(A)
环境温度	-15～45°C
环境湿度	≤95%RH

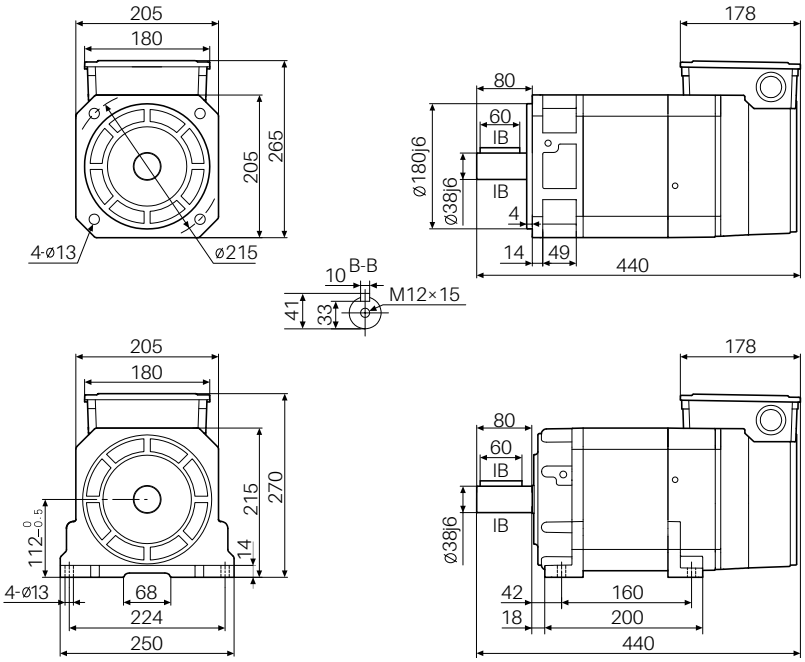

机座号 B2 205×205×475 mm

◆ 电气参数

电压等级: 400V 接法: Y 风机功率: 35W 风机电压: 380V 风机电流: 0.09A

电机型号	额定功率 (kW)	额定电流 (A)	额定转矩 (N·m)	额定电压 (V)	极数 (P)	额定频率 (Hz)	额定转速 (r/min)	恒功率最高转速 (r/min)	最高转速 (r/min)	转动惯量 (kg.m²)
Z18-43P7XB10-XXXX	3.7	7.5/8.4/9.3	35.3	380/335/305	4	35.1	1000	2000/3000/4000	6000	0.0199
Z18-45P5XB15-XXXX	5.5	10.7/12.3/13.4	35.0	380/330/305	4	51.8	1500	3000/4500/6000	8000	0.0199
Z18-47P5XB20-XXXX	7.5	14.4/16.1/18.2	35.8	380/340/300	4	68.5	2000	4000/6000/8000	8000	0.0199
Z18-4011XB30-XXXX	11	20.7/24.5/26.8	35.0	380/320/295	4	101.8	3000	6000/9000/12000	8000	0.0199

◆ 特性曲线

43P7XB10-40

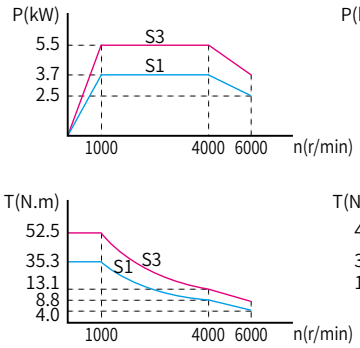

45P5XB15-60

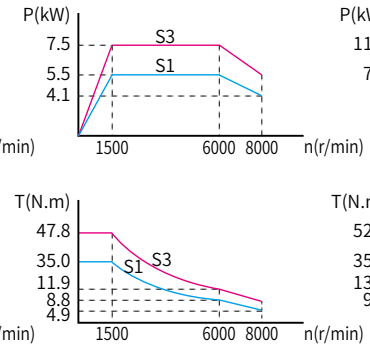

47P5XB20-80

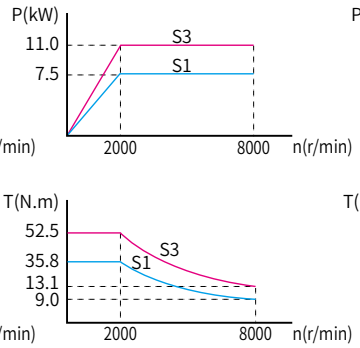

4011XB30-A2

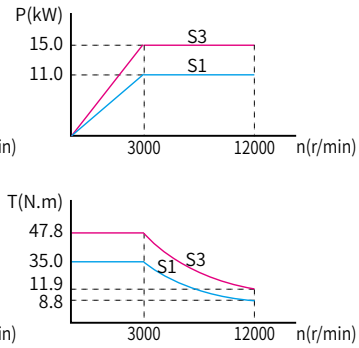

◆ 性能指标

名 称	指 标
编 码 器 (可选)	CE9-2500(增量)
	CE9A-23B(绝对值)
	RZ12-1024(旋变)
	SC-2048(正余弦)
	SC-128(正余弦)
	RE12-17bit(绝对值)
轴伸结构	G:光轴
	J:带键
安装方式	B3 B5 B35
重量/毛重	46(53)kg
防护等级	IP55
绝缘等级	F级
额定温升	90K
振动等级	A
噪 声	≤70dB(A)
环境温度	-15～45°C
环境湿度	≤95%RH

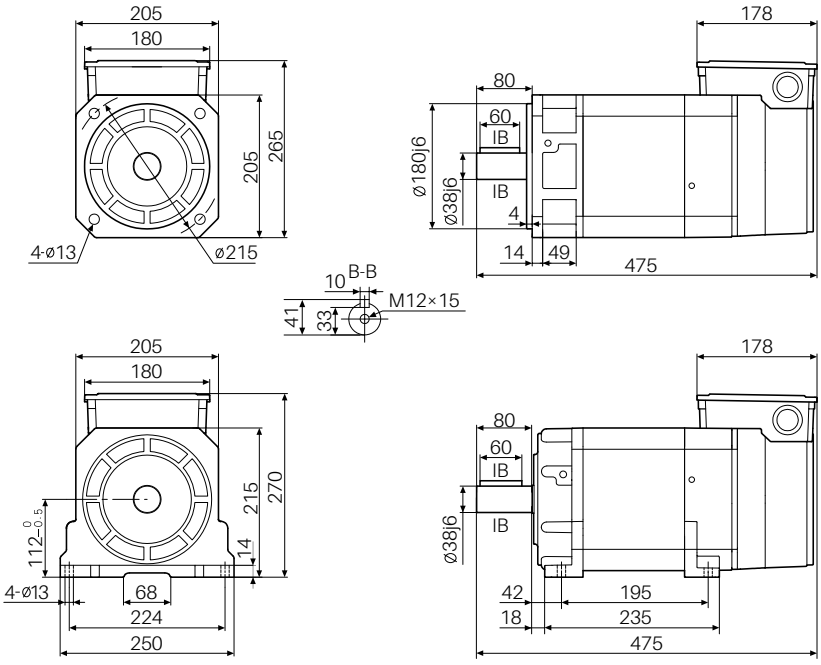

机座号 B3 205×205×520 mm

◆ 电气参数

电压等级: 400V 接法: Y 风机功率: 35W 风机电压: 380V 风机电流: 0.09A

电机型号	额定功率 (kW)	额定电流 (A)	额定转矩 (N·m)	额定电压 (V)	极数 (P)	额定频率 (Hz)	额定转速 (r/min)	恒功率最高转速 (r/min)	最高转速 (r/min)	转动惯量 (kg.m²)
Z18-45P5XB10-XXXX	5.5	10.9/12.8/14.8	52.5	380/325/280	4	35.2	1000	2000/3000/4000	6000	0.0256
Z18-47P5XB15-XXXX	7.5	14.4/15.9/18.0	47.8	380/345/305	4	51.8	1500	3000/4500/6000	8000	0.0256
Z18-49P5XB20-XXXX	9.5	17.8/20.0/23.5	45.4	380/345/300	4	68.3	2000	4000/6000/8000	8000	0.0256
Z18-4013XB30-XXXX	13	24.3/26.8/30.2	41.4	380/350/310	4	101.6	3000	6000/9000/12000	8000	0.0256

◆ 特性曲线

45P5XB10-40

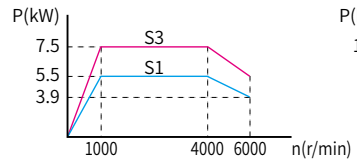

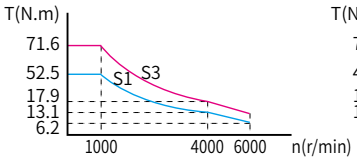

47P5XB15-60

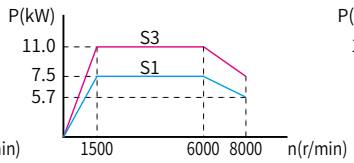

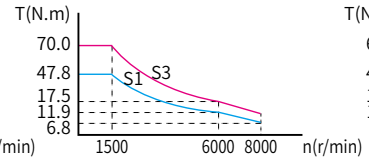

49P5XB20-80

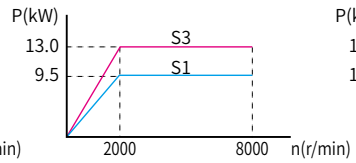

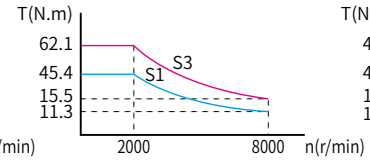

4013XB30-A2

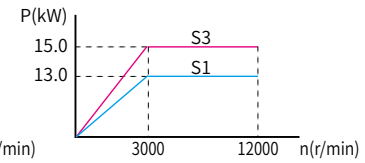

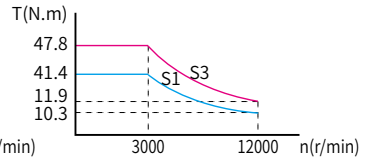

◆ 性能指标

名 称	指 标
编码器(可选)	CE9-2500(增量)
	CE9A-23B(绝对值)
	RZ12-1024(旋变)
	SC-2048(正余弦)
	SC-128(正余弦)
	RE12-17bit(绝对值)
轴伸结构	G:光轴
	J:带键
安装方式	B3 B5 B35
重量/毛重	57(65)kg
防护等级	IP55
绝缘等级	F级
额定温升	90K
振动等级	A
噪 声	≤70dB(A)
环境温度	-15～45°C
环境湿度	≤95%RH

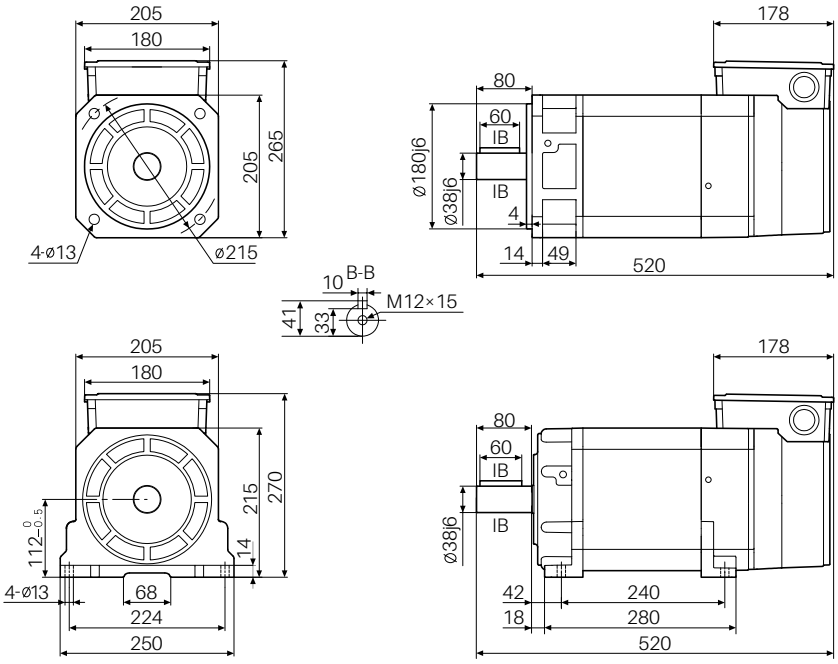

机座号 B4 205×205×575 mm

◆ 电气参数

电压等级: 400V 接法: Y 风机功率:35W 风机电压: 380V 风机电流: 0.09A

电机型号	额定功率 (kW)	额定电流 (A)	额定转矩 (N·m)	额定电压 (V)	极数 (P)	额定频率 (Hz)	额定转速 (r/min)	恒功率最高转速 (r/min)	最高转速 (r/min)	转动惯量 (kg.m²)
Z18-46P5XB10-XXXX	6.5	12.8/14.1/15.9	62.1	380/345/305	4	35.0	1000	2000/3000/4000	6000	0.0325
Z18-49P5XB15-XXXX	9.5	17.9/20.3/23.9	60.5	380/340/290	4	51.8	1500	3000/4500/6000	8000	0.0325
Z18-4011XB20-XXXX	11	21.3/21.3/26.0	52.5	380/375/305	4	68.0	2000	4000/6000/8000	8000	0.0325
Z18-4015XB30-XXXX	15	27.7/30.9/36.1	47.8	380/355/300	4	101.5	3000	6000/9000/12000	8000	0.0325

◆ 特性曲线

46P5XB10-40

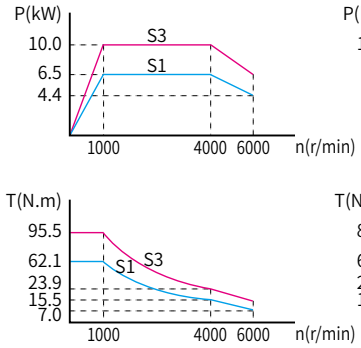

49P5XB15-60

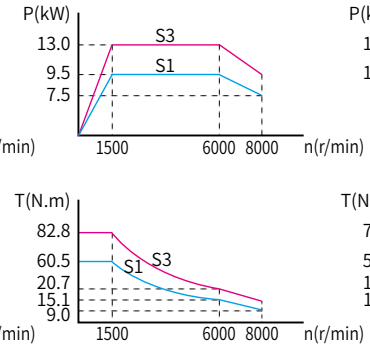

4011XB20-80

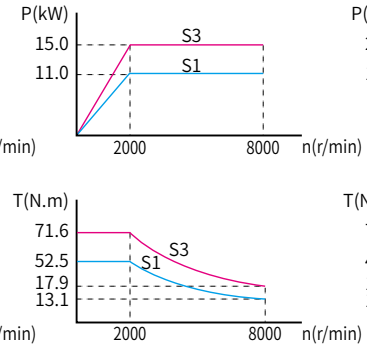

4015XB30-A2

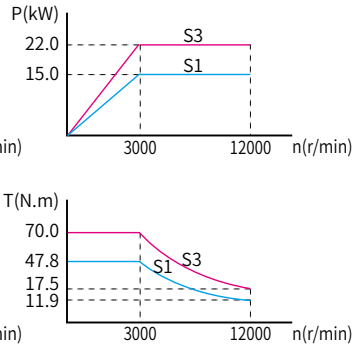

◆ 性能指标

名 称	指 标
编 码 器 (可选)	CE9-2500(增量)
	CE9A-23B(绝对值)
	RZ12-1024(旋变)
	SC-2048(正余弦)
	SC-128(正余弦)
	RE12-17bit(绝对值)
轴伸结构	G:光轴
	J:带键
安装方式	B3 B5 B35
重量/毛重	71(81)kg
防护等级	IP55
绝缘等级	F级
额定温升	90K
振动等级	A
噪 声	≤70dB(A)
环境温度	-15～45°C
环境湿度	≤95%RH

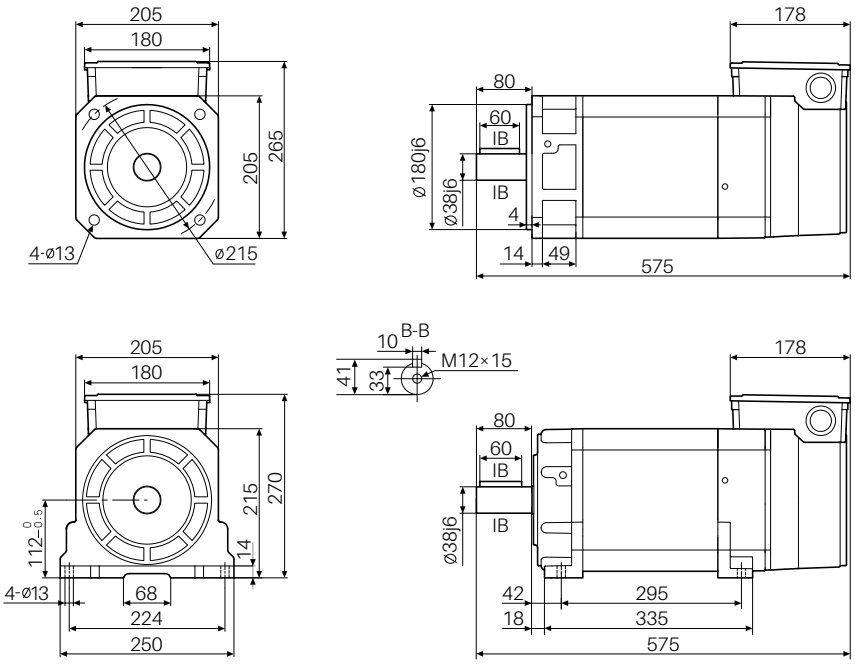

机座号 C1 265×265×555 mm

◆ 电气参数

电压等级: 400V 接法: Y 风机功率: 90W 风机电压: 380V 风机电流: 0.23A

电机型号	额定功率 (kW)	额定电流 (A)	额定转矩 (N·m)	额定电压 (V)	极数 (P)	额定频率 (Hz)	额定转速 (r/min)	恒功率最高转速 (r/min)	最高转速 (r/min)	转动惯量 (kg.m²)
Z18-45P5XC07-XXXX	5.5	10.7/12.1/13.7	70.0	380/340/300	4	26.1	750	1500/2000/3000	4000	0.0717
Z18-47P5XC10-XXXX	7.5	14.4/16.0/18.5	71.6	380/340/295	4	34.4	1000	2000/3000/4000	6000	0.0717
Z18-4011XC15-XXXX	11	20.6/23.4/27.2	70.0	380/335/290	4	51.1	1500	3000/4500/6000	8000	0.0717
Z18-4015XC20-XXXX	15	27.9/30.6/37.2	71.6	380/345/285	4	67.7	2000	4000/6000/8000	8000	0.0717

◆ 特性曲线

45P5XC07-30

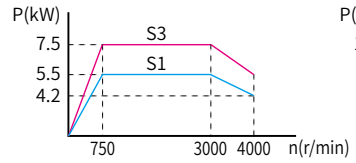

47P5XC10-40

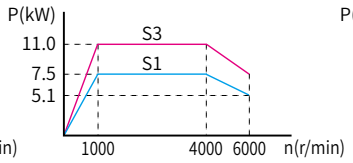

4011XC15-60

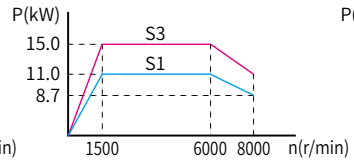

4015XC20-80

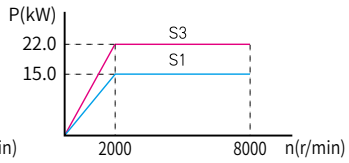

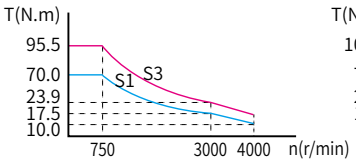

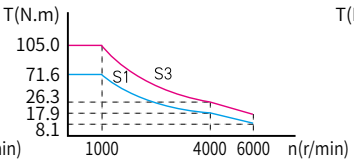

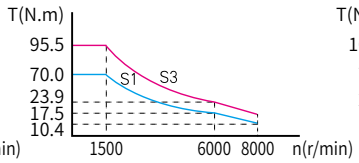

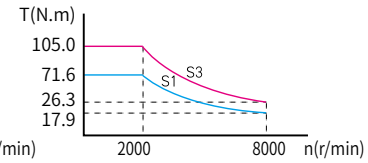

◆ 性能指标

名 称	指 标
编码器(可选)	CE9-2500(增量)
	CE9A-23B(绝对值)
	RZ12-1024(旋变)
	SC-2048(正余弦)
	SC-128(正余弦)
	RE12-17bit(绝对值)
轴伸结构	G:光轴
	J:带键
安装方式	B3 B5 B35
重量/毛重	93(103)kg
防护等级	IP55
绝缘等级	F级
额定温升	90K
振动等级	A
噪 声	≤70dB(A)
环境温度	-15～45°C
环境湿度	≤95%RH

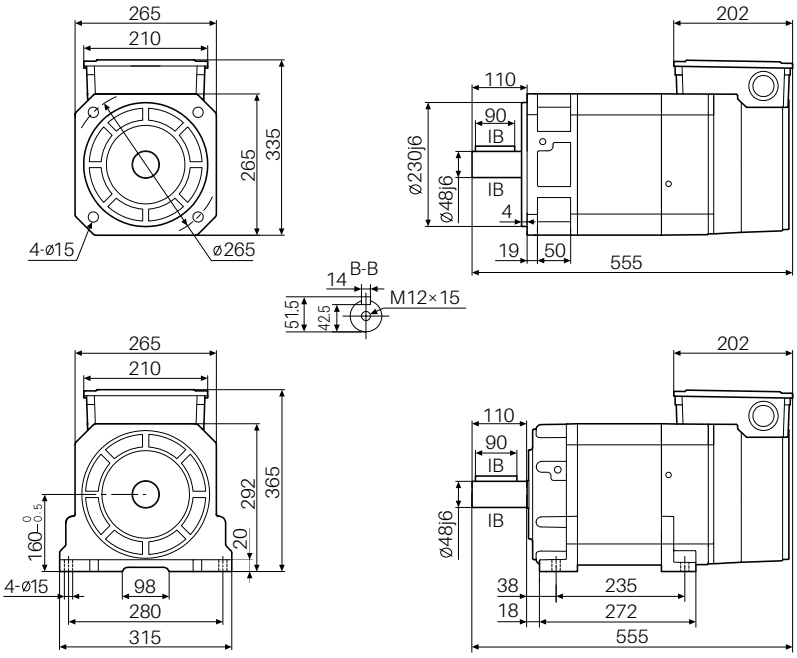

机座号 C2 265×265×600 mm

◆ 电气参数

电压等级: 400V 接法: Y 风机功率: 90W 风机电压: 380V 风机电流: 0.23A

电机型号	额定功率 (kW)	额定电流 (A)	额定转矩 (N·m)	额定电压 (V)	极数 (P)	额定频率 (Hz)	额定转速 (r/min)	恒功率最高转速 (r/min)	最高转速 (r/min)	转动惯量 (kg.m²)
Z18-47P5XC07-XXXX	7.5	14.4/16.4/19.0	95.5	380/335/290	4	26.1	750	1500/2000/3000	4000	0.0890
Z18-4011XC10-XXXX	11	20.6/23.5/26.7	105.1	380/335/295	4	34.7	1000	2000/3000/4000	6000	0.0890
Z18-4015XC15-XXXX	15	27.4/31.1/37.8	95.5	380/340/280	4	51.2	1500	3000/4500/6000	8000	0.0890
Z18-4022XC20-XXXX	22	40.9/46.1/52.6	105.1	380/335/295	4	67.7	2000	4000/6000/8000	8000	0.0890

◆ 特性曲线

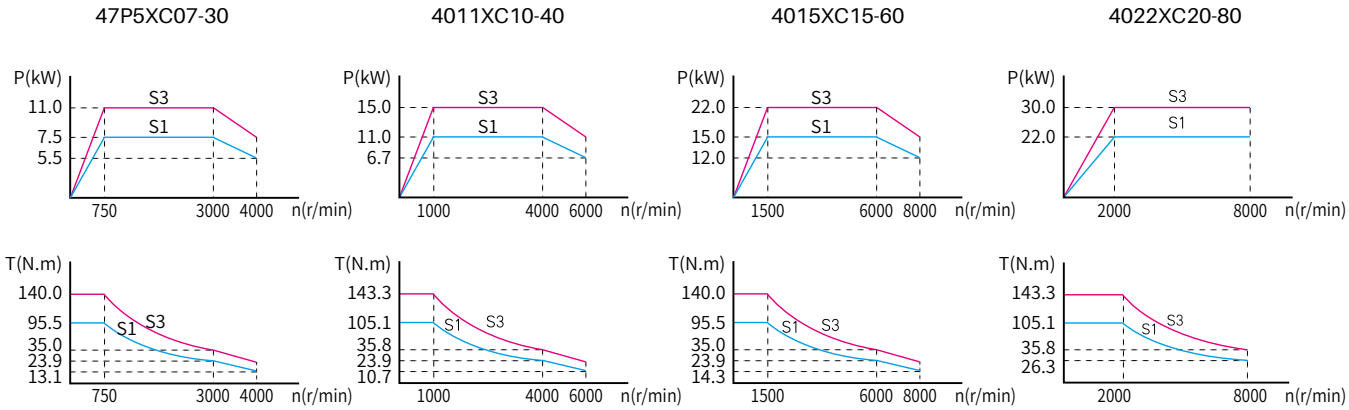

◆ 性能指标

名称	指标
编码器(可选)	CE9-2500(增量)
	CE9A-23B(绝对值)
	RZ12-1024(旋变)
	SC-2048(正余弦)
	SC-128(正余弦)
	RE12-17bit(绝对值)
轴伸结构	G:光轴
	J:带键
安装方式	B3 B5 B35
重量/毛重	111(121)kg
防护等级	IP55
绝缘等级	F级
额定温升	90K
振动等级	A
噪 声	≤70dB(A)
环境温度	-15～45°C
环境湿度	≤95%RH

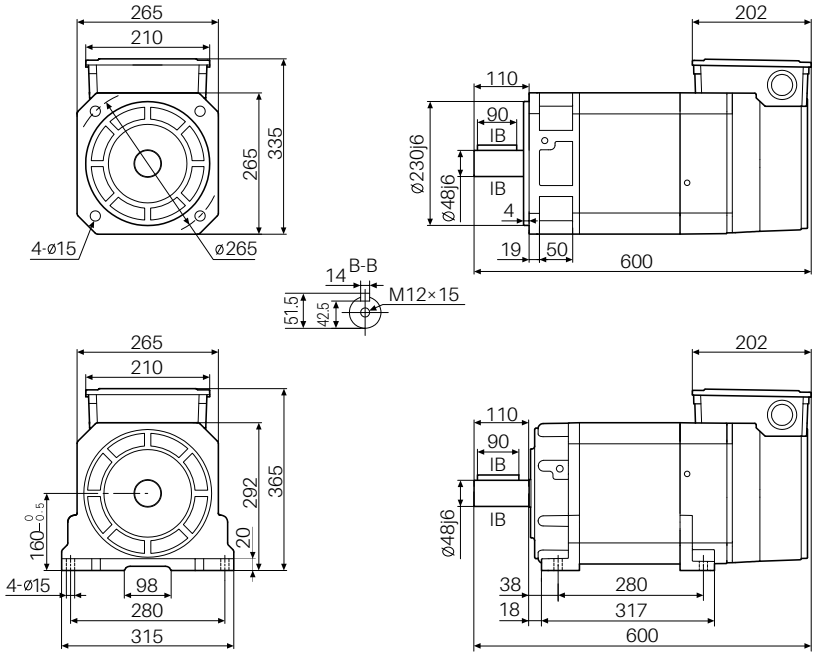

机座号 C3 265×265×640 mm

◆ 电气参数

电压等级: 400V 接法: Y 风机功率: 90W 风机电压: 380V 风机电流: 0.23A

电机型号	额定功率 (kW)	额定电流 (A)	额定转矩 (N·m)	额定电压 (V)	极数 (P)	额定频率 (Hz)	额定转速 (r/min)	恒功率最高转速 (r/min)	最高转速 (r/min)	转动惯量 (kg.m²)
Z18-4010XC07-XXXX	10	19.1/21.8/25.1	127.3	380/335/290	4	26.1	750	1500/2000/3000	4000	0.1057
Z18-4013XC10-XXXX	13	24.4/28.1/33.1	124.2	380/330/280	4	34.4	1000	2000/3000/4000	6000	0.1057
Z18-4018XC15-XXXX	18.5	34.5/38.7/43.4	117.8	380/335/300	4	51.1	1500	3000/4500/6000	8000	0.1057
Z18-4025XC20-XXXX	25	45.2/50.8/58.9	119.4	380/340/295	4	67.8	2000	4000/6000/8000	8000	0.1057

◆ 特性曲线

4011XC07-30

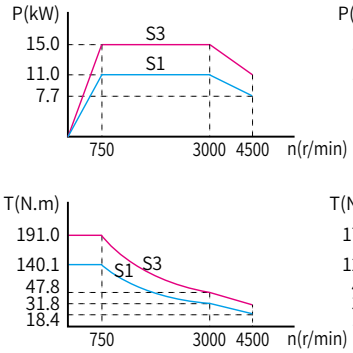

4013XC10-40

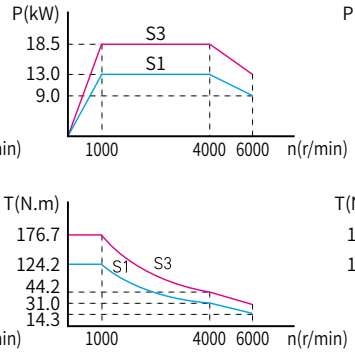

4018XC15-60

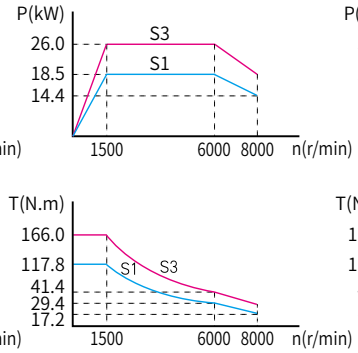

4025XC20-80

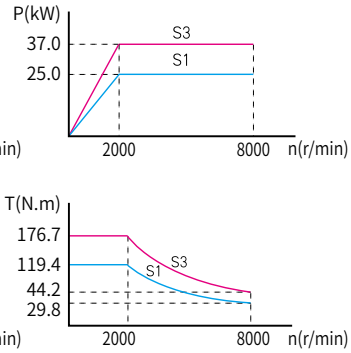

◆ 性能指标

名 称	指 标
编码器(可选)	CE9-2500(增量)
	CE9A-23B(绝对值)
	RZ12-1024(旋变)
	SC-2048(正余弦)
	SC-128(正余弦)
	RE12-17bit(绝对值)
轴伸结构	G:光轴
	J:带键
安装方式	B3 B5 B35
重量/毛重	126(136)kg
防护等级	IP55
绝缘等级	F级
额定温升	90K
振动等级	A
噪 声	≤70dB(A)
环境温度	-15～45℃
环境湿度	≤95%RH

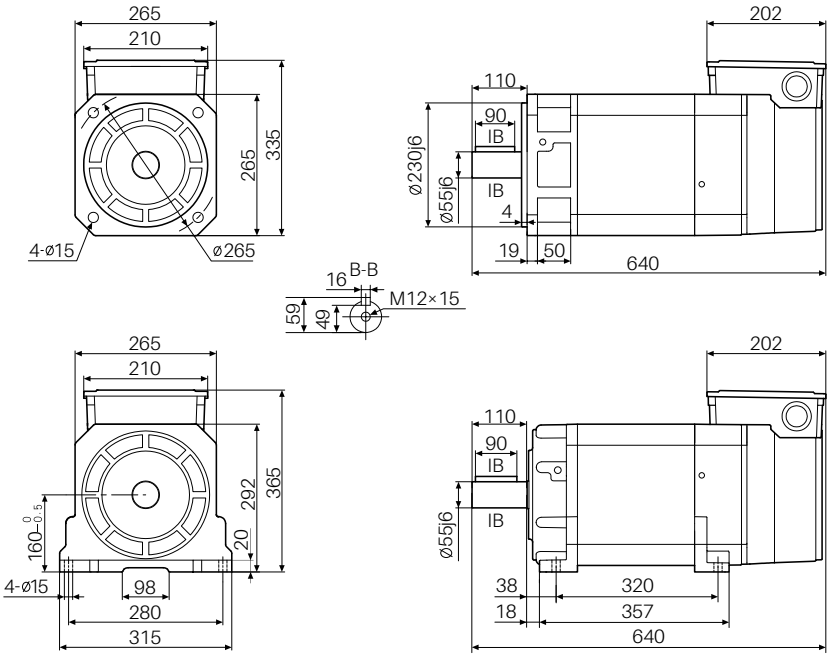

机座号 C4 265×265×670 mm

◆ 电气参数

电压等级: 400V 接法: Y 风机功率: 90W 风机电压: 380V 风机电流: 0.23A

电机型号	额定功率 (kW)	额定电流 (A)	额定转矩 (N·m)	额定电压 (V)	极数 (P)	额定频率 (Hz)	额定转速 (r/min)	恒功率最高转速 (r/min)	最高转速 (r/min)	转动惯量 (kg.m²)
Z18-4011XC07-XXXX	11	20.8/24.2/28.3	140.1	380/330/280	4	26.1	750	1500/2000/3000	4000	0.1186
Z18-4015XC10-XXXX	15	28.3/33.3/36.9	143.3	380/315/290	4	34.4	1000	2000/3000/4000	6000	0.1186
Z18-4022XC15-XXXX	22	40.5/45.8/52.1	140.1	380/335/295	4	51.0	1500	3000/4500/6000	8000	0.1186
Z18-4030XC20-XXXX	30	54.2/62.6/74.3	143.3	380/330/280	4	67.8	2000	4000/6000/8000	8000	0.1186

◆ 特性曲线

4011XC07-30

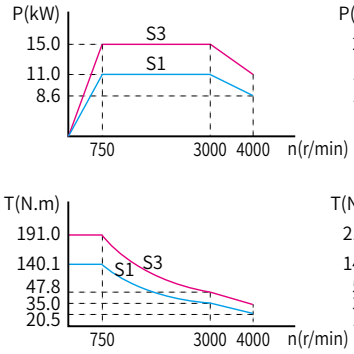

4015XC10-40

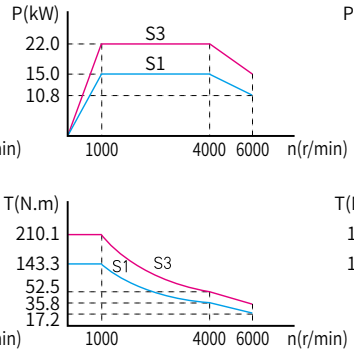

4022XC15-60

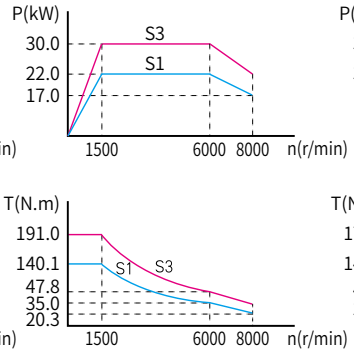

4030XC20-80

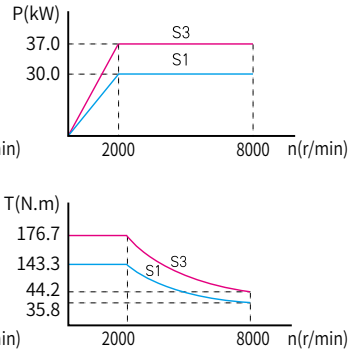

◆ 性能指标

名 称	指 标
编 码 器 (可选)	CE9-2500(增量)
	CE9A-23B(绝对值)
	RZ12-1024(旋变)
	SC-2048(正余弦)
	SC-128(正余弦)
	RE12-17bit(绝对值)
轴伸结构	G:光轴
	J:带键
安装方式	B3 B5 B35
重量/毛重	138(148)kg
防护等级	IP55
绝缘等级	F级
额定温升	90K
振动等级	A
噪 声	≤70dB(A)
环境温度	-15～45°C
环境湿度	≤95%RH

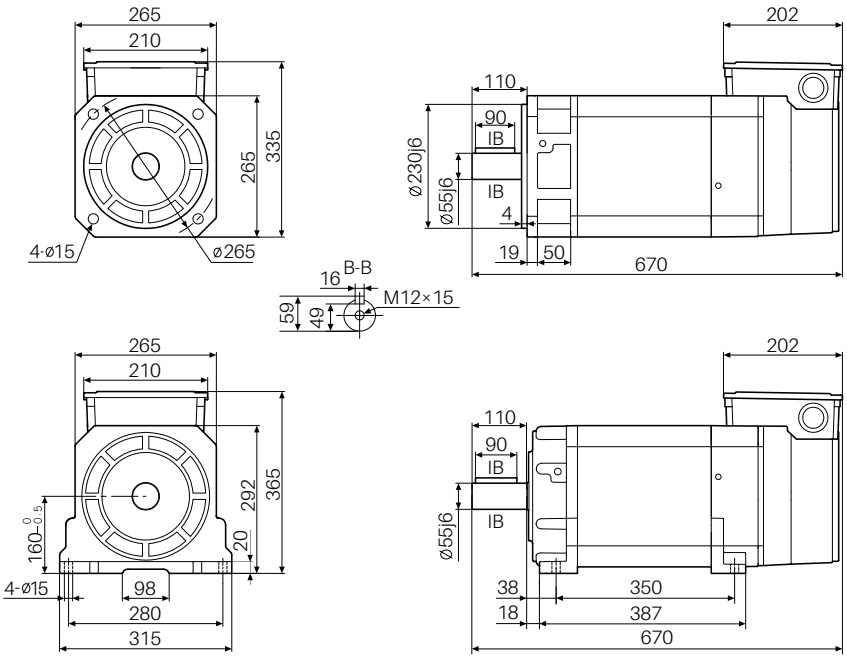

机座号 D1 300×300×690 mm

◆ 电气参数

电压等级: 400V 接法: Y 风机功率: 70W 风机电压: 380V 风机电流: 0.39A

电机型号	额定功率 (kW)	额定电流 (A)	额定转矩 (N·m)	额定电压 (V)	极数 (P)	额定频率 (Hz)	额定转速 (r/min)	恒功率最高转速 (r/min)	最高转速 (r/min)	转动惯量 (kg.m²)
Z18-47P5XD05-XXXX	7.5	14.3/15.6/17.6	143	380/350/310	4	17.5	500	1000/1500/2000	2500	0.1587
Z18-4011XD07-XXXX	11	20.3/21.7/24.5	140	380/355/315	4	25.8	750	1500/2000/3000	4000	0.1587
Z18-4015XD10-XXXX	15	27.3/28.7/32.3	143	380/360/320	4	34.1	1000	2000/3000/4000	4500	0.1587
Z18-4022XD15-XXXX	22	39.0/40.3/45.8	140	380/370/325	4	50.8	1500	3000/4500/6000	6000	0.1587

◆ 特性曲线

47P5XD05-20

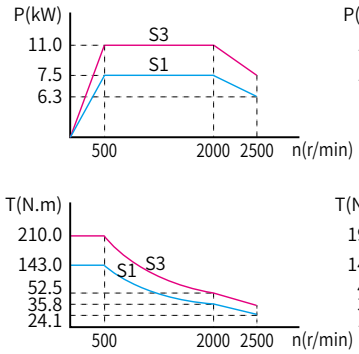

4011XD07-30

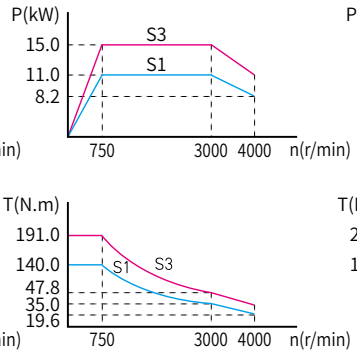

4015XD10-40

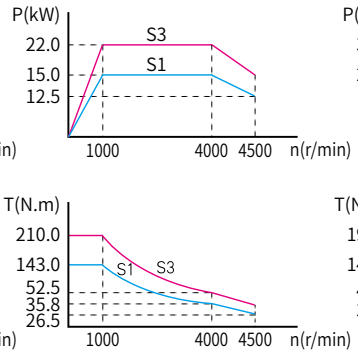

4022XD15-60

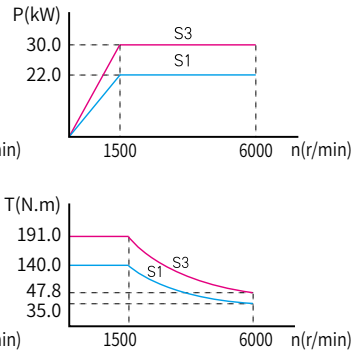

◆ 性能指标

名 称	指 标
编码器(可选)	CE9-2500(增量)
	CE9A-23B(绝对值)
	RZ12-1024(旋变)
	SC-2048(正余弦)
	SC-128(正余弦)
	RE12-17bit(绝对值)
轴伸结构	G:光轴
	J:带键
安装方式	B3 B5 B35
重量/毛重	187(199)kg
防护等级	IP55
绝缘等级	F级
额定温升	90K
振动等级	A
噪 声	≤70dB(A)
环境温度	-15～45°C
环境湿度	≤95%RH

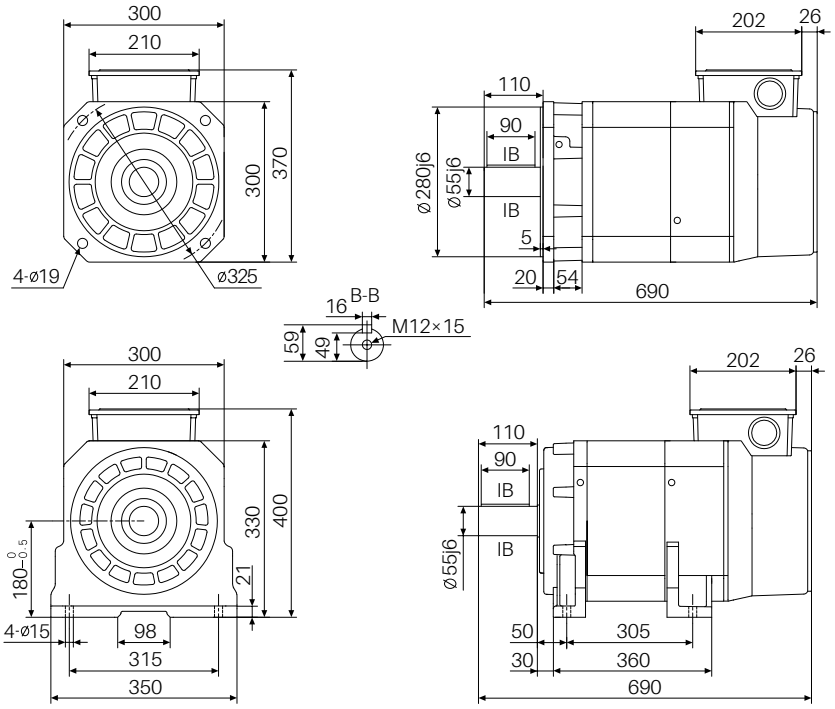

机座号 D2 300×300×745 mm

◆ 电气参数

电压等级: 400V 接法: Y 风机功率: 70W 风机电压: 380V 风机电流: 0.39A

电机型号	额定功率 (kW)	额定电流 (A)	额定转矩 (N·m)	额定电压 (V)	极数 (P)	额定频率 (Hz)	额定转速 (r/min)	恒功率最高转速 (r/min)	最高转速 (r/min)	转动惯量 (kg.m²)
Z18-49P5XD05-XXXX	9.5	18.1/19.6/22.1	181	380/350/310	4	17.4	500	1000/1500/2000	2500	0.1882
Z18-4013XD07-XXXX	13	23.9/25.3/27.5	166	380/360/330	4	25.7	750	1500/2000/3000	4000	0.1882
Z18-4018XD10-XXXX	18.5	33.4/36.3/40.9	177	380/350/310	4	34.1	1000	2000/3000/4000	4500	0.1882
Z18-4026XD15-XXXX	26	46.1/48.9/53.2	166	380/360/330	4	50.7	1500	3000/4500/6000	6000	0.1882

◆ 特性曲线

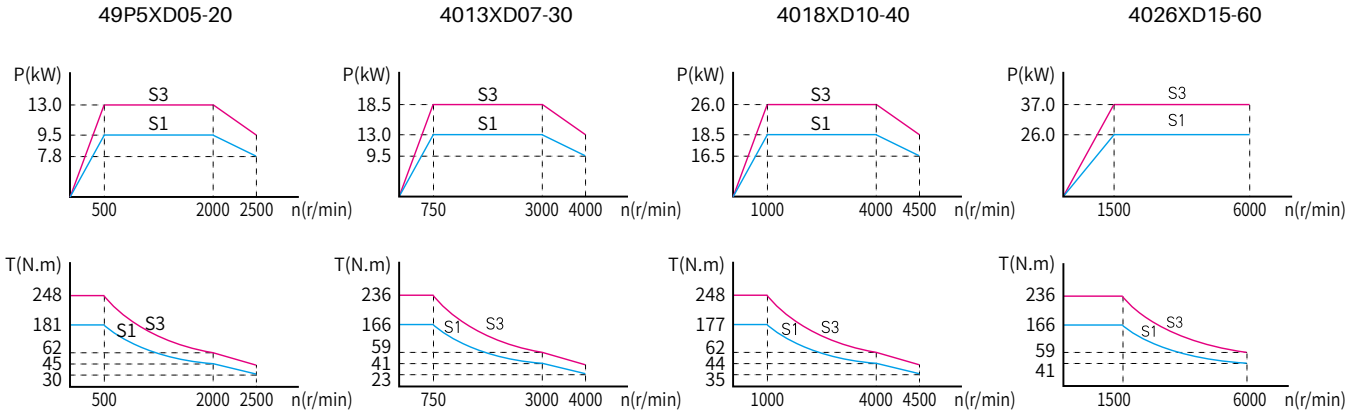

◆ 性能指标

名 称	指 标
编 码 器 (可选)	CE9-2500(增量)
	CE9A-23B(绝对值)
	RZ12-1024(旋变)
	SC-2048(正余弦)
	SC-128(正余弦)
	RE12-17bit(绝对值)
轴伸结构	G:光轴
	J:带键
安装方式	B3 B5 B35
重量/毛重	208(220)kg
防护等级	IP55
绝缘等级	F级
额定温升	90K
振动等级	A
噪 声	≤70dB(A)
环境温度	-15～45°C
环境湿度	≤95%RH

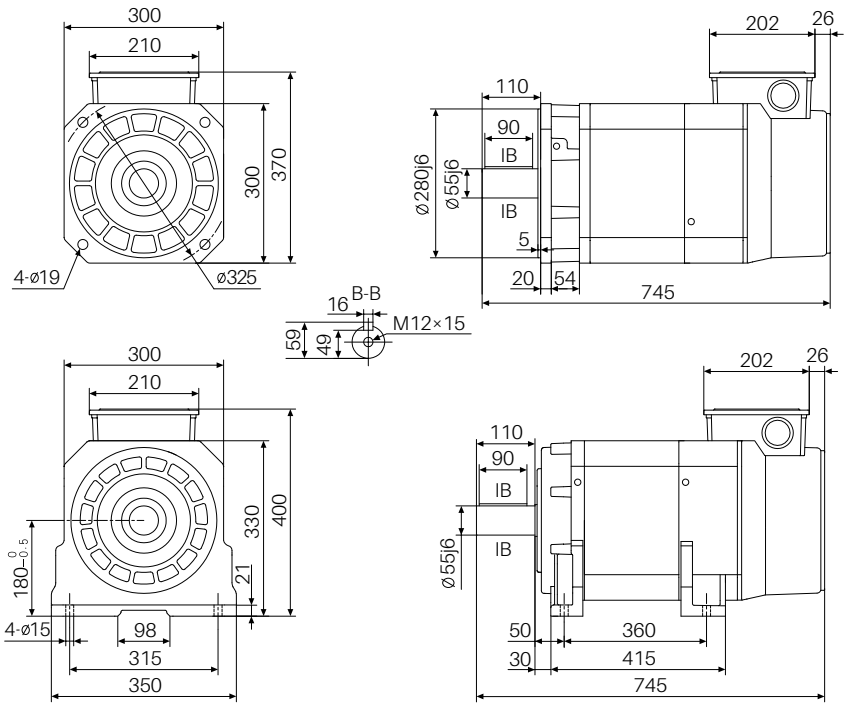

机座号 D3 300×300×770 mm

◆ 电气参数

电压等级: 400V 接法: Y 风机功率: 70W 风机电压: 380V 风机电流: 0.39A

电机型号	额定功率 (kW)	额定电流 (A)	额定转矩 (N·m)	额定电压 (V)	极数 (P)	额定频率 (Hz)	额定转速 (r/min)	恒功率最高转速 (r/min)	最高转速 (r/min)	转动惯量 (kg.m²)
Z18-4011XD05-XXXX	11	20.7/21.4/24	210.1	380/370/330	4	17.5	500	1000/1500/2000	2500	0.2046
Z18-4015XD07-XXXX	15	27.3/28.0/32.6	191	380/370/320	4	25.8	750	1500/2000/3000	4000	0.2046
Z18-4022XD10-XXXX	22	39.3/40.7/45.6	210.1	380/370/330	4	34.2	1000	2000/3000/4000	4500	0.2046
Z18-4030XD15-XXXX	30	52.7/55.9/65.7	191	380/360/305	4	50.8	1500	3000/4500/6000	6000	0.2046

◆ 特性曲线

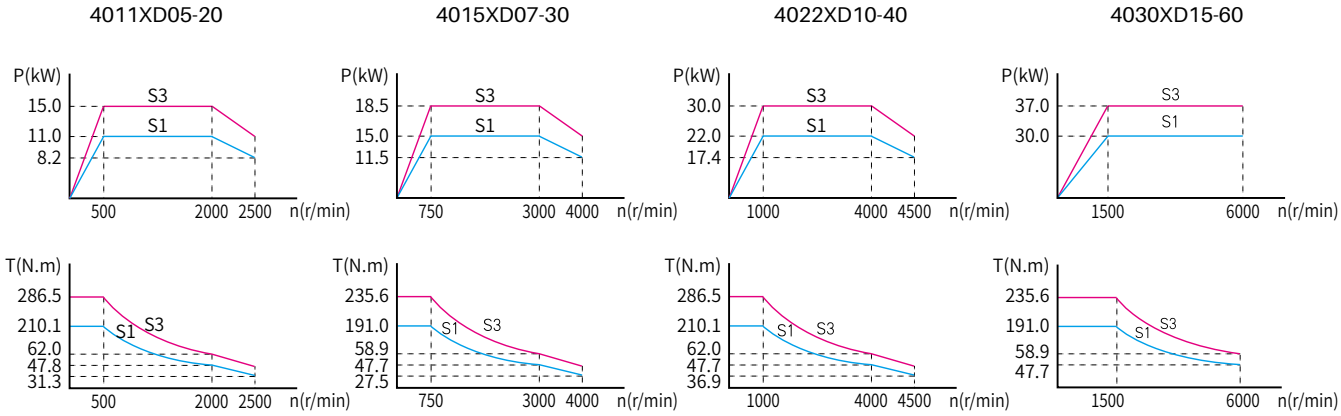

◆ 性能指标

名 称	指 标
编码器(可选)	CE9-2500(增量)
	CE9A-23B(绝对值)
	RZ12-1024(旋变)
	SC-2048(正余弦)
	SC-128(正余弦)
	RE12-17bit(绝对值)
轴伸结构	G:光轴
	J:带键
安装方式	B3 B5 B35
重量/毛重	221(233)kg
防护等级	IP55
绝缘等级	F级
额定温升	90K
振动等级	A
噪 声	≤70dB(A)
环境温度	-15～45°C
环境湿度	≤95%RH

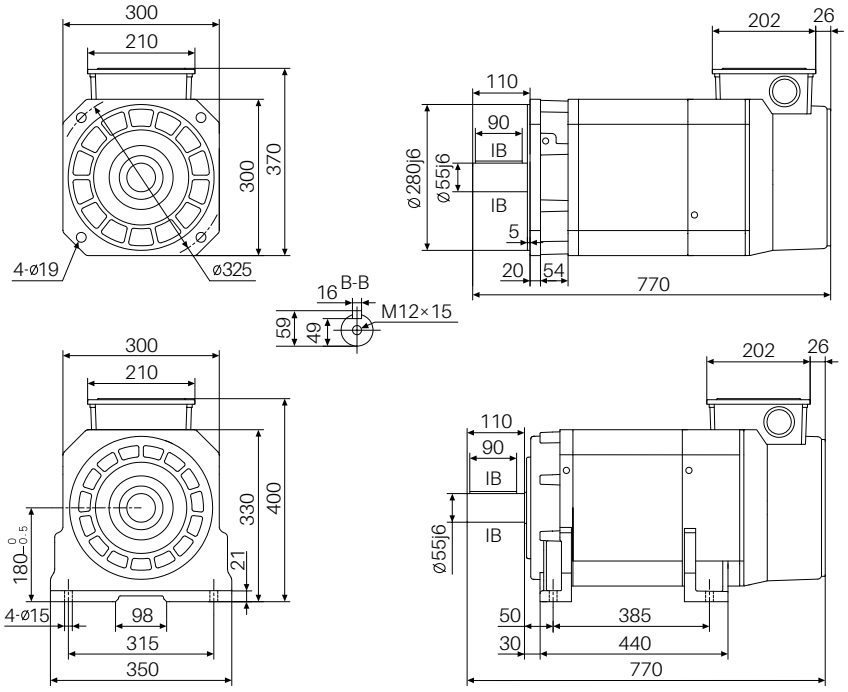

CTB超同步　机座号 D4 300×300×840 mm

◆ 电气参数

电压等级: 400V　接法: Y　　风机功率: 70W　风机电压: 380V　风机电流: 0.39A

电机型号	额定功率 (kW)	额定电流 (A)	额定转矩 (N·m)	额定电压 (V)	极数 (P)	额定频率 (Hz)	额定转速 (r/min)	恒功率最高转速 (r/min)	最高转速 (r/min)	转动惯量 (kg.m²)
Z18-4013XD05-XXXX	13	24.4/26.9/29.9	248	380/345/310	4	17.4	500	1000/1500/2000	2500	0.2505
Z18-4018XD07-XXXX	18.5	33.4/34.4/39.9	236	380/370/320	4	25.8	750	1500/2000/3000	4000	0.2505
Z18-4026XD10-XXXX	26	46.7/50.4/57.9	248	380/350/305	4	34.1	1000	2000/3000/4000	4500	0.2505
Z18-4037XD15-XXXX	37	65.3/71.9/79.9	236	380/345/310	4	50.7	1500	3000/4500/6000	6000	0.2505

◆ 特性曲线

4013XD05-20

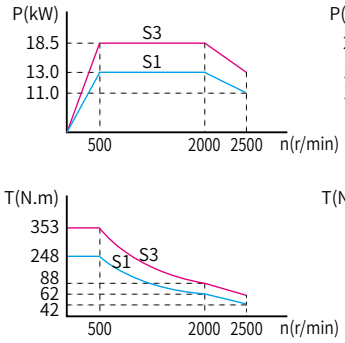

4018XD07-30

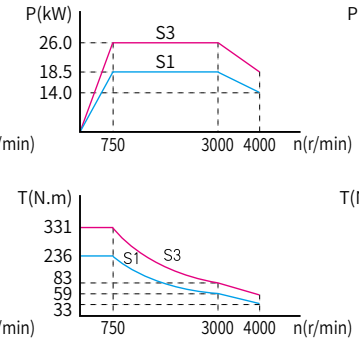

4026XD10-40

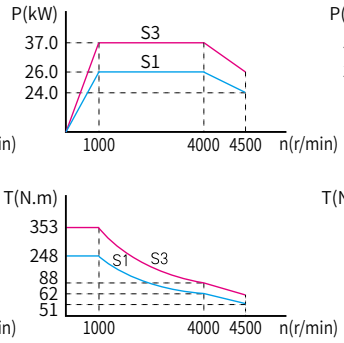

4037XD15-60

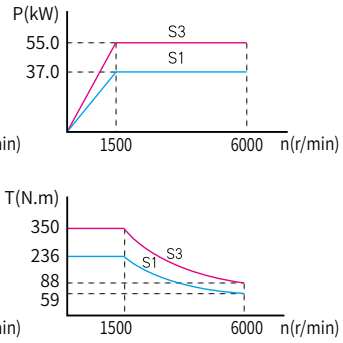

◆ 性能指标

名 称	指 标
编 码 器 (可选)	CE9-2500(增量)
	CE9A-23B(绝对值)
	RZ12-1024(旋变)
	SC-2048(正余弦)
	SC-128(正余弦)
	RE12-17bit(绝对值)
轴伸结构	G:光轴
	J:带键
安装方式	B3 B5 B35
重量/毛重	255(267)kg
防护等级	IP55
绝缘等级	F级
额定温升	90K
振动等级	A
噪　声	≤70dB(A)
环境温度	-15～45℃
环境湿度	≤95%RH

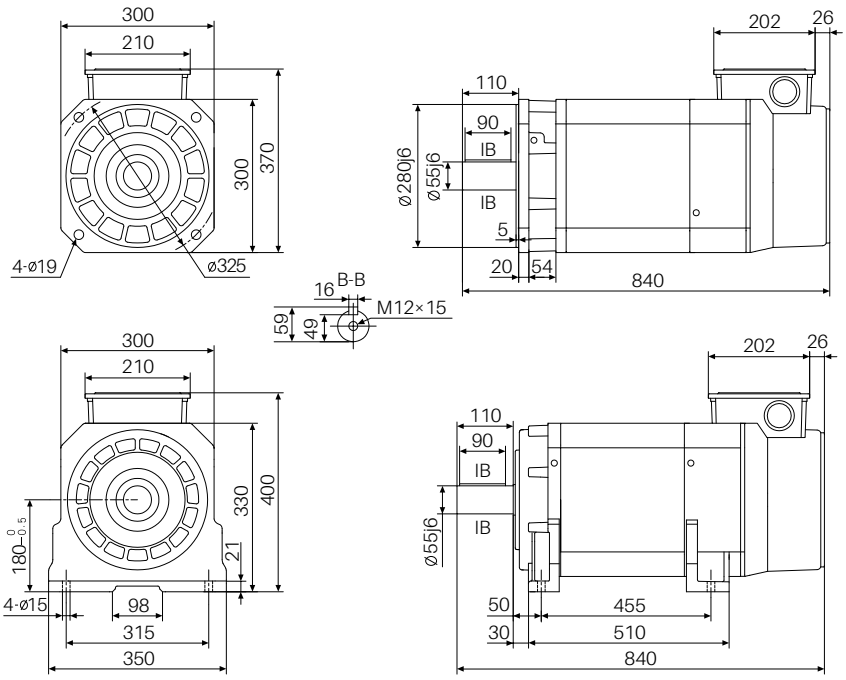

机座号 E1 320×320×770 mm

◆ 电气参数

电压等级: 400V 接法: Y 风机功率: 70W 风机电压: 380V 风机电流: 0.39A

电机型号	额定功率 (kW)	额定电流 (A)	额定转矩 (N·m)	额定电压 (V)	极数 (P)	额定频率 (Hz)	额定转速 (r/min)	恒功率最高转速 (r/min)	最高转速 (r/min)	转动惯量 (kg.m²)
Z18-4011XE05-XXXX	11	20.9/22/26	210.1	380/360/305	4	17.7	500	1000/1500/2000	2500	0.2372
Z18-4015XE07-XXXX	15	27.4/30.2/35.4	191	380/345/295	4	25.8	750	1500/2000/3000	4000	0.2372
Z18-4022XE10-XXXX	22	39.3/44.1/48.5	210.1	380/340/310	4	34.3	1000	2000/3000/4000	4500	0.2372
Z18-4030XE15-XXXX	30	52.7/58.4/67.3	191	380/345/300	4	50.9	1500	3000/4500/6000	6000	0.2372

◆ 特性曲线

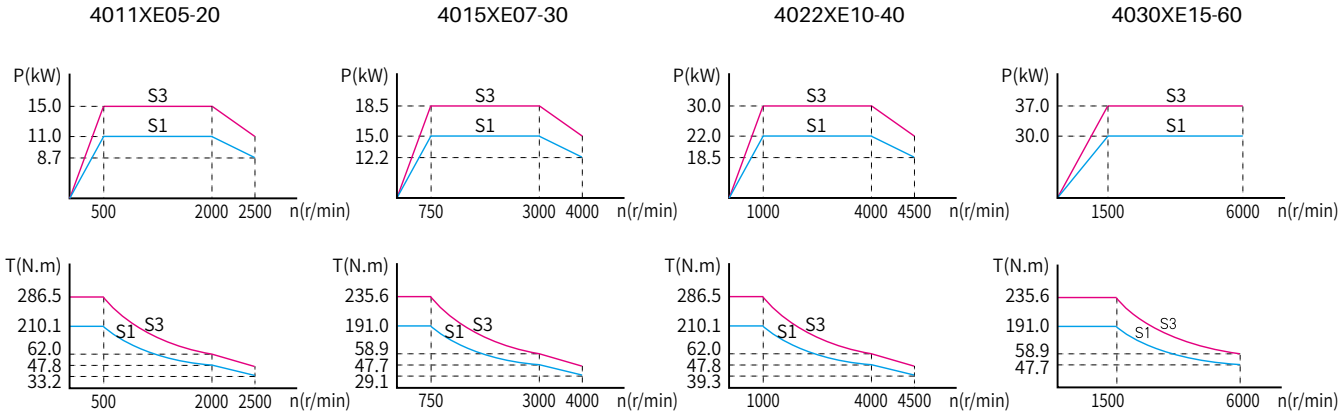

◆ 性能指标

名 称	指 标
编码器(可选)	CE9-2500(增量)
	CE9A-23B(绝对值)
	RZ12-1024(旋变)
	SC-2048(正余弦)
	SC-256(正余弦)
	RE12-17bit(绝对值)
轴伸结构	G:光轴
	J:带键
安装方式	B3 B5 B35
重量/毛重	227(239)kg
防护等级	IP55
绝缘等级	F级
额定温升	90K
振动等级	A
噪 声	≤70dB(A)
环境温度	-15～45°C
环境湿度	≤95%RH

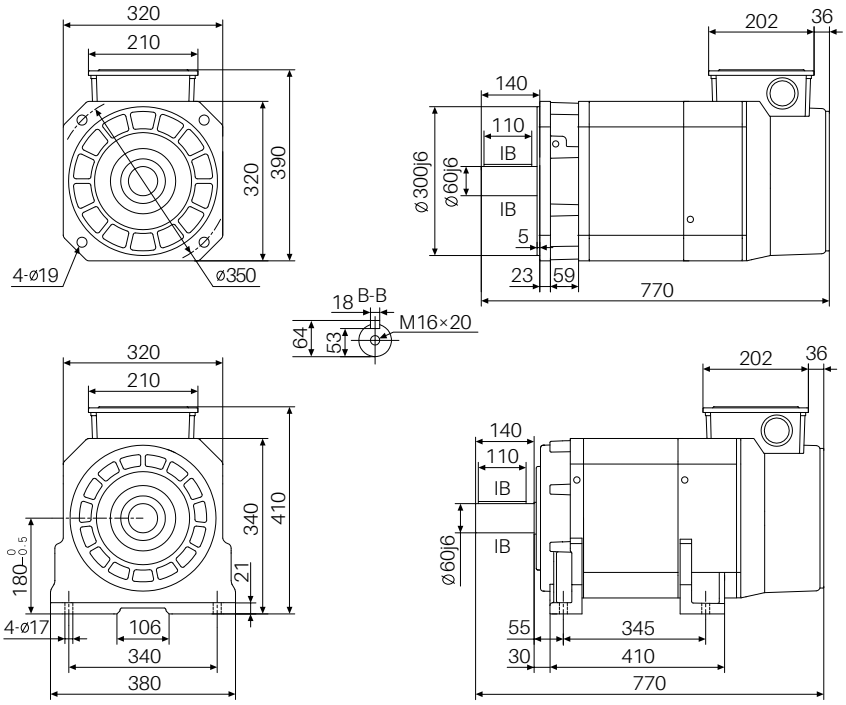

机座号 E2 320×320×830 mm

◆ 电气参数

电压等级: 400V 接法: Y 风机功率: 70W 风机电压: 380V 风机电流: 0.39A

电机型号	额定功率 (kW)	额定电流 (A)	额定转矩 (N·m)	额定电压 (V)	极数 (P)	额定频率 (Hz)	额定转速 (r/min)	恒功率最高转速 (r/min)	最高转速 (r/min)	转动惯量 (kg.m²)
Z18-4013XE05-XXXX	13	24.4/27.3/30.4	248	380/340/305	4	17.5	500	1000/1500/2000	2500	0.2918
Z18-4018XE07-XXXX	18.5	33.8/37.1/42.7	236	380/345/300	4	25.7	750	1500/2000/3000	4000	0.2918
Z18-4026XE10-XXXX	26	46.5/53.3/59.9	248	380/330/295	4	34.1	1000	2000/3000/4000	4500	0.2918
Z18-4037XE15-XXXX	37	64.6/72.9/81.0	236	380/340/305	4	50.8	1500	3000/4500/6000	6000	0.2918

◆ 特性曲线

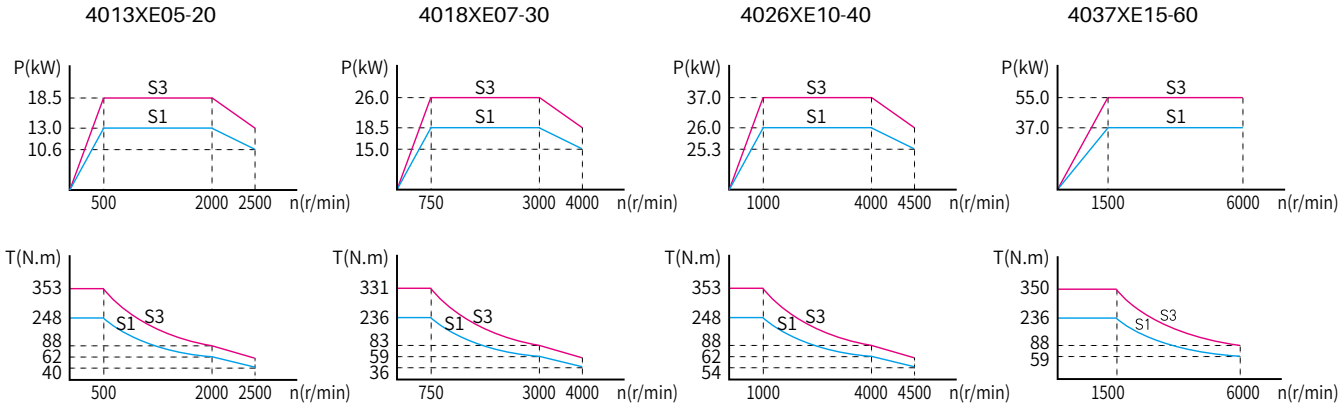

◆ 性能指标

名 称	指 标
编码器(可选)	CE9-2500(增量)
	CE9A-23B(绝对值)
	RZ12-1024(旋变)
	SC-2048(正余弦)
	SC-256(正余弦)
	RE12-17bit(绝对值)
轴伸结构	G:光轴
	J:带键
安装方式	B3 B5 B35
重量/毛重	260(272)kg
防护等级	IP55
绝缘等级	F级
额定温升	90K
振动等级	A
噪 声	≤70dB(A)
环境温度	-15～45°C
环境湿度	≤95%RH

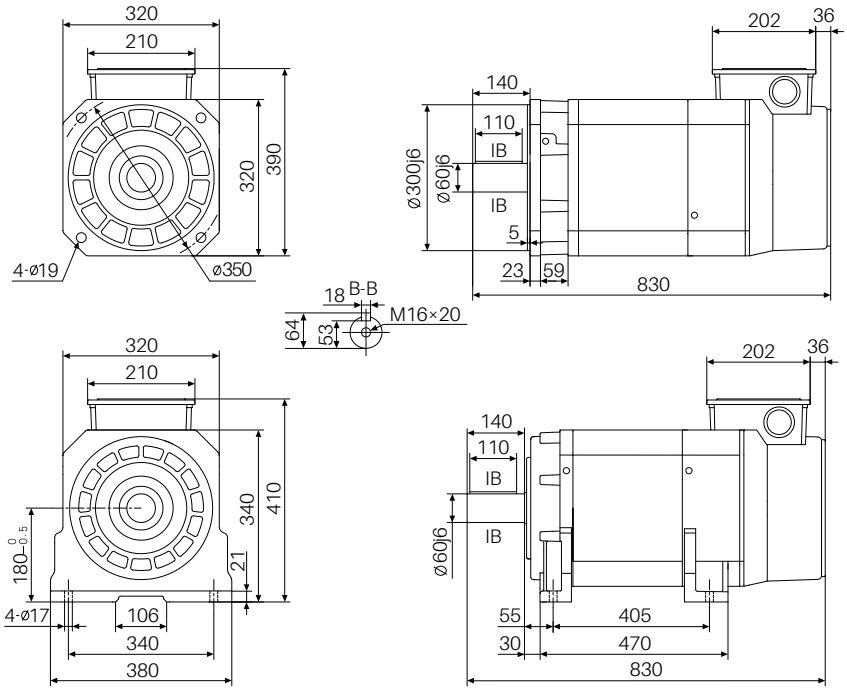

机座号 E3 320×320×905 mm

◆ 电气参数

电压等级: 400V 接法: Y 风机功率: 70W 风机电压: 380V 风机电流: 0.39A

电机型号	额定功率 (kW)	额定电流 (A)	额定转矩 (N·m)	额定电压 (V)	极数 (P)	额定频率 (Hz)	额定转速 (r/min)	恒功率最高转速 (r/min)	最高转速 (r/min)	转动惯量 (kg.m²)
Z18-4015XE05-XXX	15	27.8/29.4/34.1	287	380/360/310	4	17.4	500	1000/1500/2000	2500	0.3602
Z18-4022XE07-XXX	22	39.5/43.0/48.5	280	380/350/310	4	25.8	750	1500/2000/3000	4000	0.3602
Z18-4030XE10-XXX	30	53.2/56.3/66.2	287	380/360/305	4	34.1	1000	2000/3000/4000	4500	0.3602
Z18-4045XE15-XXX	45	78.8/87.9/98.2	287	380/340/305	4	50.7	1500	3000/4500/6000	6000	0.3602

◆ 特性曲线

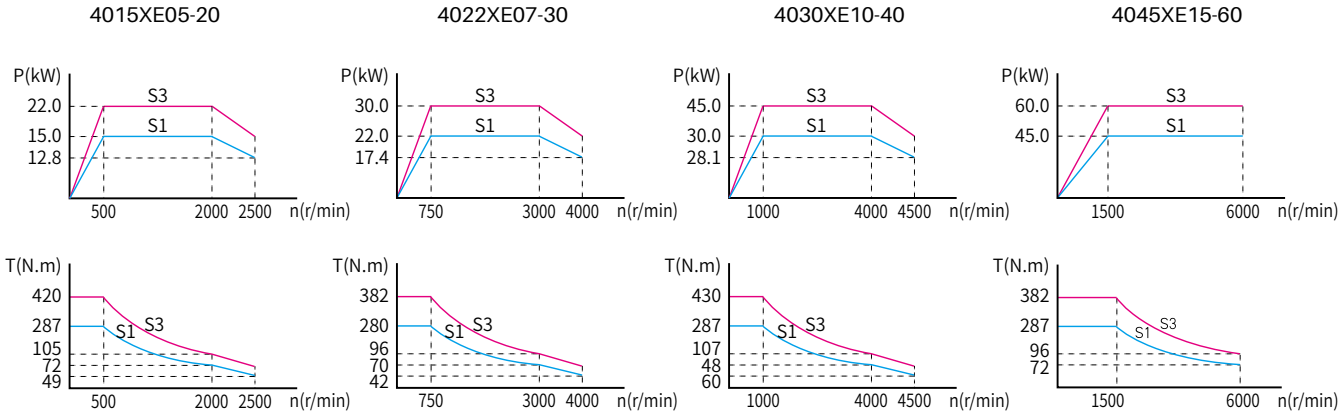

◆ 性能指标

名 称	指 标
编码器(可选)	CE9-2500(增量)
	CE9A-23B(绝对值)
	RZ12-1024(旋变)
	SC-2048(正余弦)
	SC-256(正余弦)
	RE12-17bit(绝对值)
轴伸结构	G:光轴
	J:带键
安装方式	B3 B5 B35
重量/毛重	301(313)kg
防护等级	IP55
绝缘等级	F级
额定温升	90K
振动等级	A
噪 声	≤70dB(A)
环境温度	-15～45℃
环境湿度	≤95%RH

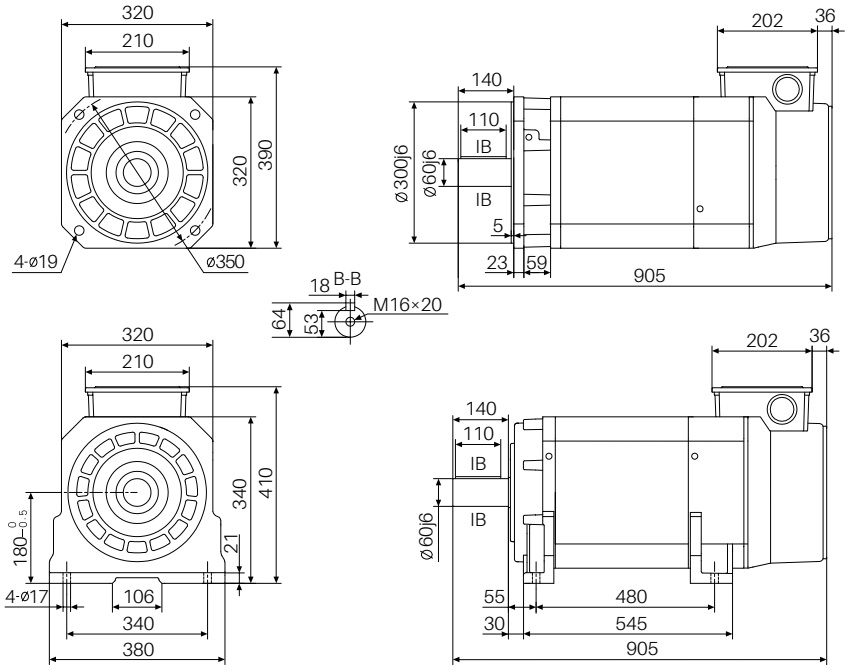

CTB超同步　机座号 E4 320×320×1000 mm

◆ 电气参数

电压等级: 400V　接法: Y　　风机功率: 70W　风机电压: 380V　风机电流: 0.39A

电机型号	额定功率 (kW)	额定电流 (A)	额定转矩 (N·m)	额定电压 (V)	极数 (P)	额定频率 (Hz)	额定转速 (r/min)	恒功率最高转速 (r/min)	最高转速 (r/min)	转动惯量 (kg.m²)
Z18-4018XE05-XXXX	18.5	34.1/37.1/40.6	353	380/350/320	4	17.4	500	1000/1500/2000	2500	0.4467
Z18-4030XE07-XXXX	30	54.3/58.6/68.4	382	380/350/300	4	25.7	750	1500/2000/3000	4000	0.4467
Z18-4037XE10-XXXX	37	65.4/69.7/77.8	353	380/360/320	4	34.0	1000	2000/3000/4000	4500	0.4467
Z18-4055XE15-XXXX	55	96.1/109.2/128.1	350	380/335/285	4	50.7	1500	3000/4500/6000	6000	0.4467

◆ 特性曲线

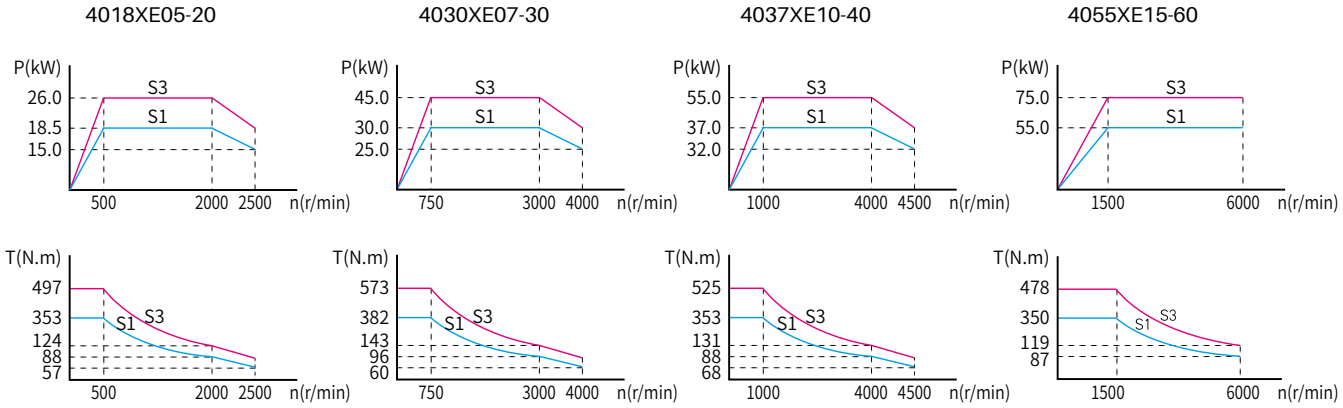

◆ 性能指标

名 称	指 标
编码器(可选)	CE9-2500(增量)
	CE9A-23B(绝对值)
	RZ12-1024(旋变)
	SC-2048(正余弦)
	SC-256(正余弦)
	RE12-17bit(绝对值)
轴伸结构	G:光轴
	J:带键
安装方式	B3 B5 B35
重量/毛重	353(365)kg
防护等级	IP55
绝缘等级	F级
额定温升	90K
振动等级	A
噪　声	≤70dB(A)
环境温度	-15～45℃
环境湿度	≤95%RH

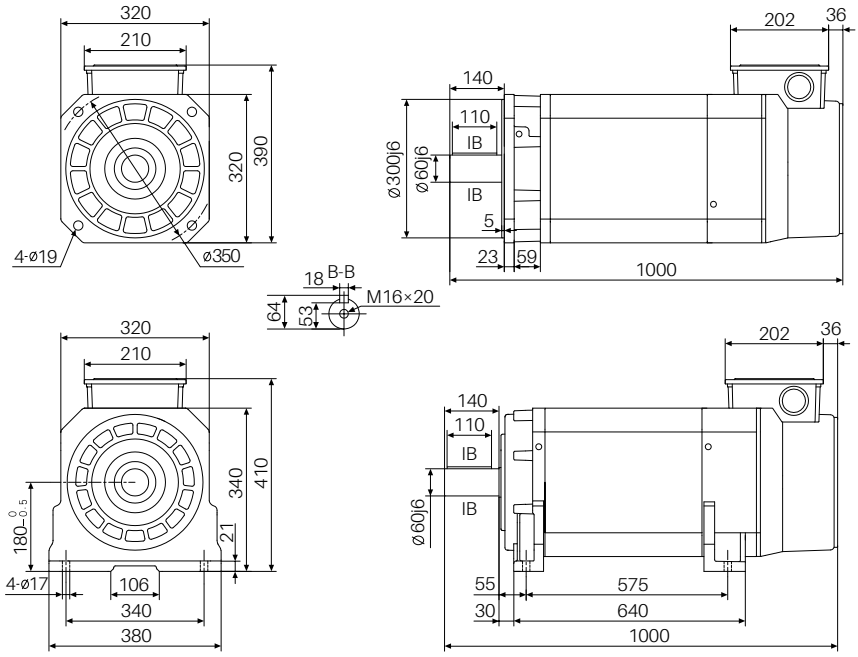

机座号 F1 380×380×825 mm

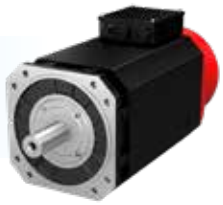

◆ 电气参数

电压等级: 400V 接法: Δ 风机功率: 270W 风机电压: 380V 风机电流: 0.9A

电机型号	额定功率 (kW)	额定电流 (A)	额定转矩 (N·m)	额定电压 (V)	极数 (P)	额定频率 (Hz)	额定转速 (r/min)	恒功率最高转速 (r/min)	最高转速 (r/min)	转动惯量 (kg.m²)
Z18-4015XF05-XXXX	15	28/28/31	287	380/375/340	4	17.3	500	1000/1500/2000	2500	0.4133
Z18-4022XF07-XXXX	22	40/41/45	280	380/375/335	4	25.6	750	1500/2000/3000	4000	0.4133
Z18-4030XF10-XXXX	30	53/54/60	287	380/375/335	4	34.0	1000	2000/3000/4000	4500	0.4133
Z18-4045XF15-XXXX	45	79/80	287	380/375	4	50.6	1500	3000/4500	4500	0.4133

◆ 特性曲线

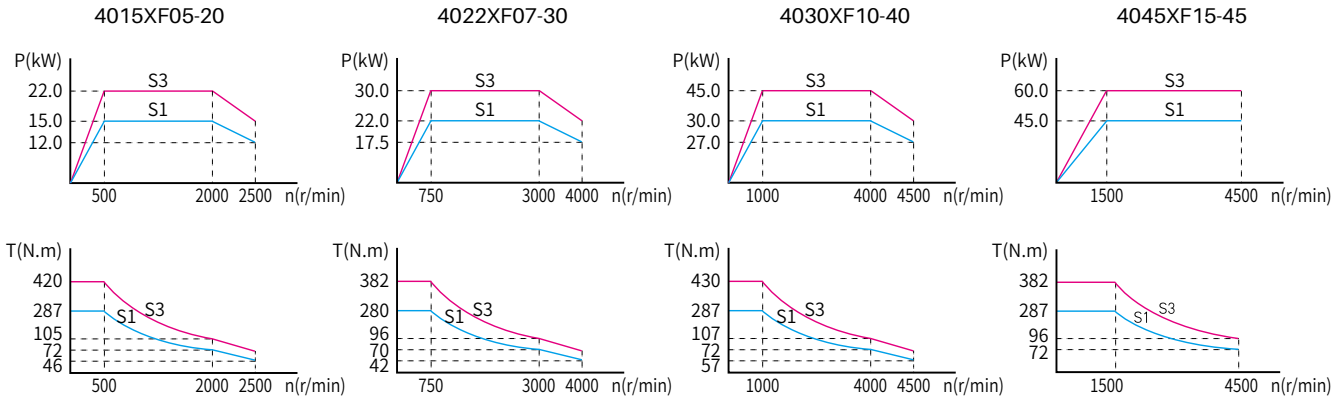

◆ 性能指标

名称	指标
编码器(可选)	IGS04T08-256(增量)
	CE30-2500(增量)
	CE30-8192(增量)
	SC-256(正余弦)
	RZ30-1024(旋变)
	RE12-17bit(绝对值)
轴伸结构	G:光轴
	J:带键
安装方式	B3 B5 B35
重量/毛重	355(367)kg
防护等级	IP55
绝缘等级	F级
额定温升	90K
振动等级	A
噪 声	≤70dB(A)
环境温度	-15～45°C
环境湿度	≤95%RH

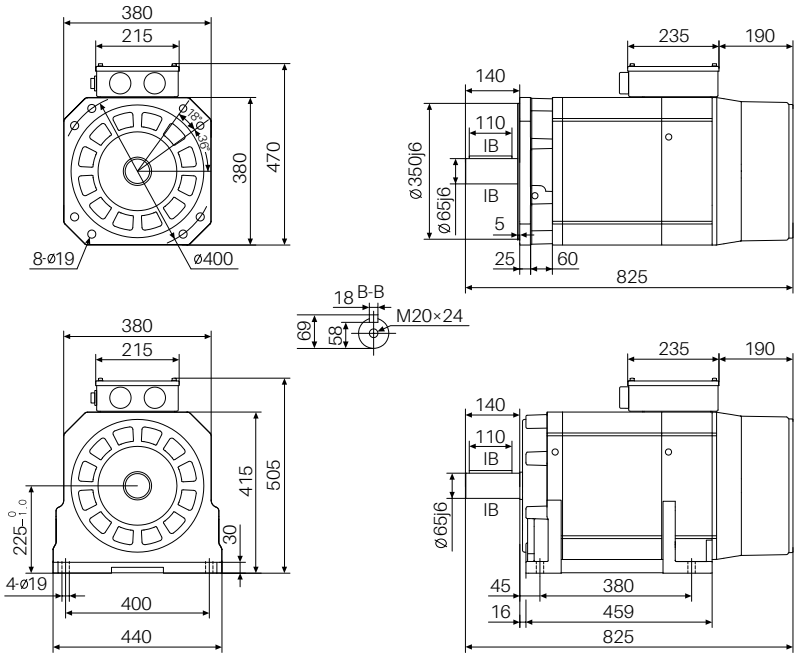

机座号 F2 380×380×880 mm

◆ 电气参数

电压等级: 400V 接法: Δ 风机功率: 270W 风机电压: 380V 风机电流: 0.9A

电机型号	额定功率 (kW)	额定电流 (A)	额定转矩 (N·m)	额定电压 (V)	极数 (P)	额定频率 (Hz)	额定转速 (r/min)	恒功率最高转速 (r/min)	最高转速 (r/min)	转动惯量 (kg.m²)
Z18-4018XF05-XXX	18.5	34/35/38	353	380/375/340	4	17.3	500	1000/1500/2000	2500	0.4996
Z18-4030XF07-XXX	30	54/55/62	382	380/375/330	4	25.6	750	1500/2000/3000	4000	0.4996
Z18-4037XF10-XXX	37	66/67/74	353	380/375/335	4	33.9	1000	2000/3000/4000	4500	0.4996
Z18-4055XF15-XXX	55	97/98	350	380/375	4	50.6	1500	3000/4500	4500	0.4996

◆ 特性曲线

4018XF05-20

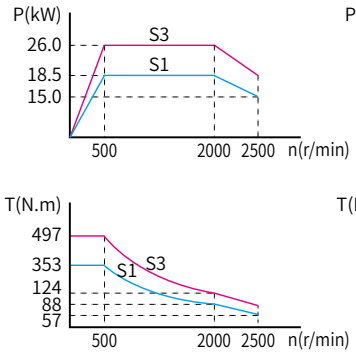

4030XF07-30

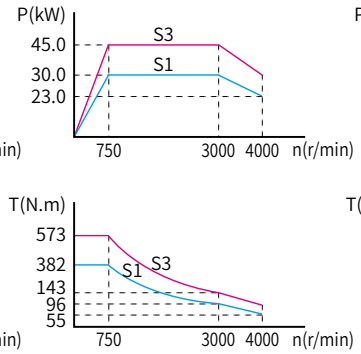

4037XF10-40

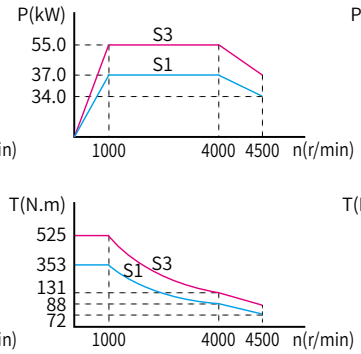

4055XF15-45

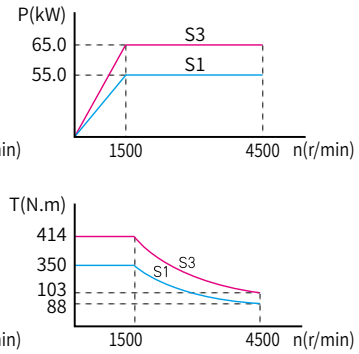

◆ 性能指标

名 称	指 标
编码器(可选)	IGS04T08-256(增量)
	CE30-2500(增量)
	CE30-8192(增量)
	SC-256(正余弦)
	RZ30-1024(旋变)
	RE12-17bit(绝对值)
轴伸结构	G:光轴
	J:带键
安装方式	B3 B5 B35
重量/毛重	398(413)kg
防护等级	IP55
绝缘等级	F级
额定温升	90K
振动等级	A
噪 声	≤70dB(A)
环境温度	-15～45°C
环境湿度	≤95%RH

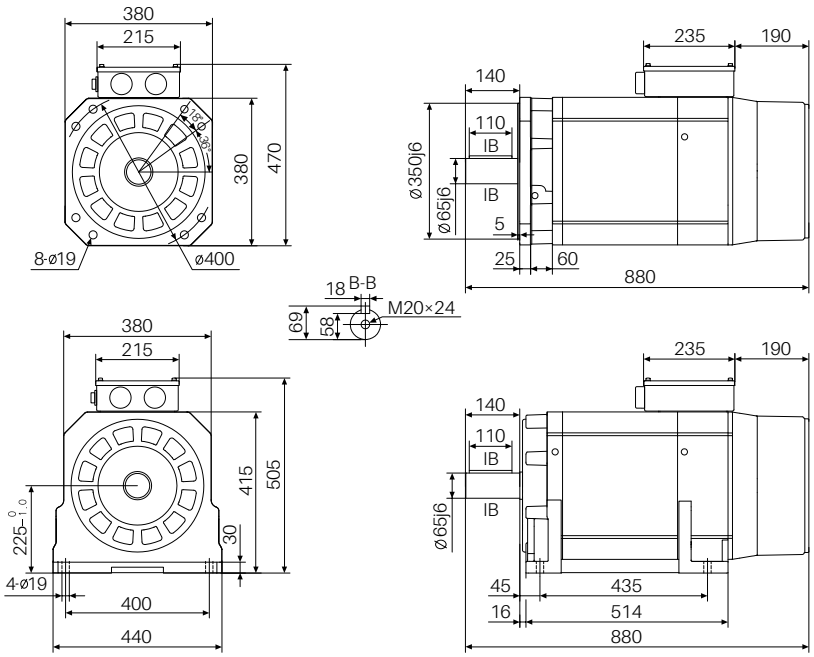

机座号 F3 380×380×980 mm

◆ 电气参数

电压等级: 400V 接法: Δ 风机功率: 270W 风机电压: 380V 风机电流: 0.9A

电机型号	额定功率 (kW)	额定电流 (A)	额定转矩 (N·m)	额定电压 (V)	极数 (P)	额定频率 (Hz)	额定转速 (r/min)	恒功率最高转速 (r/min)	最高转速 (r/min)	转动惯量 (kg.m²)
Z18-4026XF05-XXXX	26	47/48/55	497	380/375/330	4	17.3	500	1000/1500/2000	2500	0.6565
Z18-4037XF07-XXXX	37	66/66/75	471	380/375/335	4	25.6	750	1500/2000/3000	4000	0.6565
Z18-4050XF10-XXXX	50	88/89/99	478	380/375/340	4	33.9	1000	2000/3000/4000	4500	0.6565
Z18-4075XF15-XXXX	75	131/133	478	380/375	4	50.6	1500	3000/4500	4500	0.6565

◆ 特性曲线

4026XF05-20

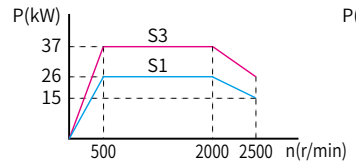

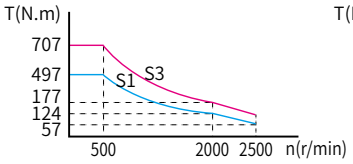

4037XF07-30

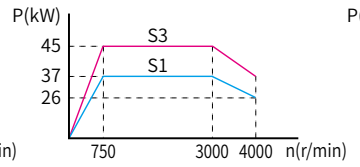

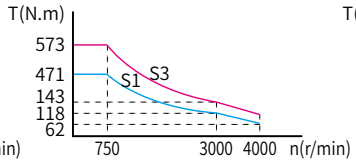

4050XF10-40

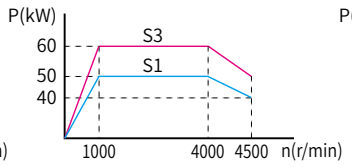

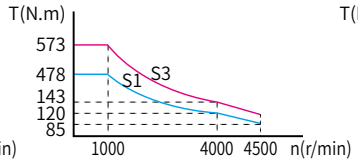

4075XF15-45

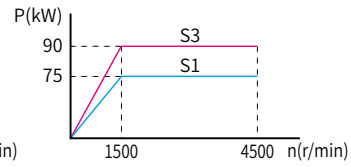

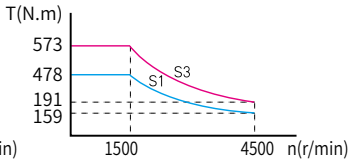

◆ 性能指标

名称	指标
编码器（可选）	IGS04T08-256(增量)
	CE30-2500(增量)
	CE30-8192(增量)
	SC-256(正余弦)
	RZ30-1024(旋变)
	RE12-17bit(绝对值)
轴伸结构	G:光轴
	J:带键
安装方式	B3 B5 B35
重量/毛重	478（493）kg
防护等级	IP55
绝缘等级	F级
额定温升	90K
振动等级	A
噪 声	≤70dB(A)
环境温度	-15～45°C
环境湿度	≤95%RH

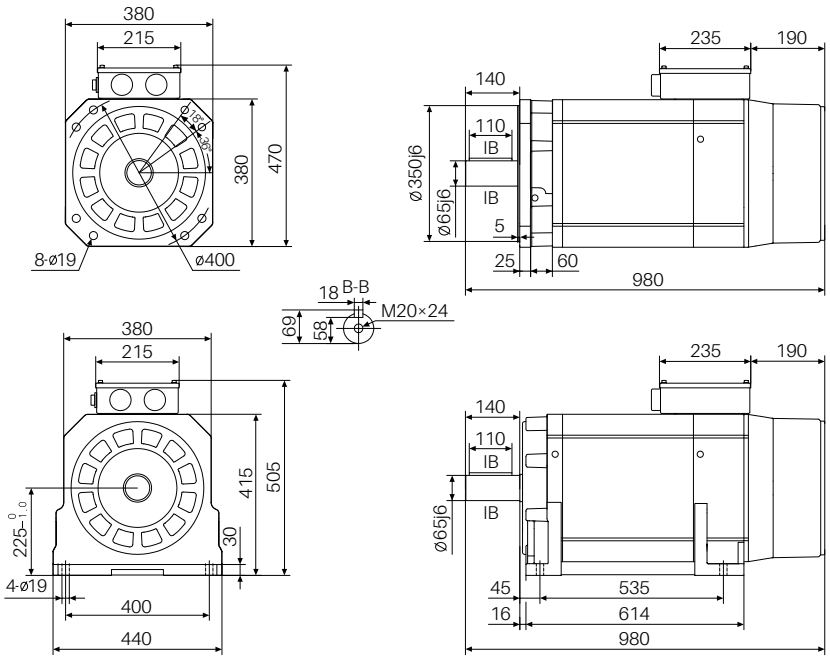

机座号 F4 380×380×1060 mm

◆ 电气参数

电压等级: 400V 接法: Δ 风机功率: 270W 风机电压: 380V 风机电流: 0.9A

电机型号	额定功率 (kW)	额定电流 (A)	额定转矩 (N·m)	额定电压 (V)	极数 (P)	额定频率 (Hz)	额定转速 (r/min)	恒功率最高转速 (r/min)	最高转速 (r/min)	转动惯量 (kg.m²)
Z18-4030XF05-XXXX	30	54/55/61	573	380/375/340	4	17.2	500	1000/1500/2000	2500	0.7820
Z18-4045XF07-XXXX	45	80/80/92	573	380/375/330	4	25.6	750	1500/2000/3000	4000	0.7820
Z18-4060XF10-XXXX	60	106/107/122	573	380/375/330	4	33.9	1000	2000/3000/4000	4500	0.7820
Z18-4090XF15-XXXX	90	157/159	573	380/375	4	50.6	1500	3000/4500	4500	0.7820

◆ 特性曲线

4030XF05-20

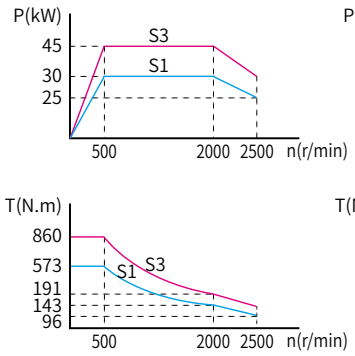

4045XF07-30

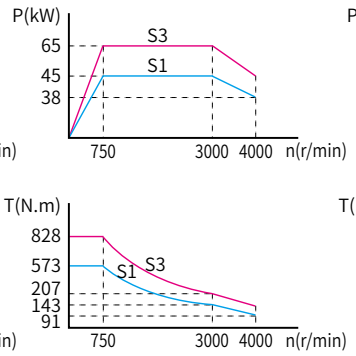

4060XF10-40

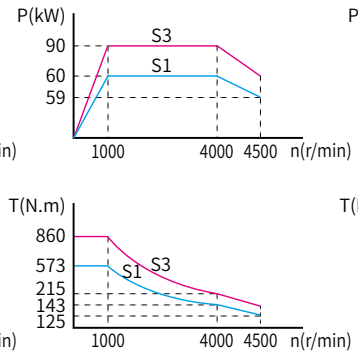

4090XF15-45

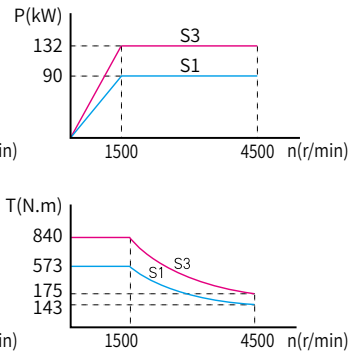

◆ 性能指标

名 称	指 标
编 码 器 (可选)	IGS04T08-256(增量)
	CE30-2500(增量)
	CE30-8192(增量)
	SC-256(正余弦)
	RZ30-1024(旋变)
	RE12-17bit(绝对值)
轴伸结构	G:光轴
	J:带键
安装方式	B3 B5 B35
重量/毛重	542(557)kg
防护等级	IP55
绝缘等级	F级
额定温升	90K
振动等级	A
噪 声	≤70dB(A)
环境温度	-15～45°C
环境湿度	≤95%RH

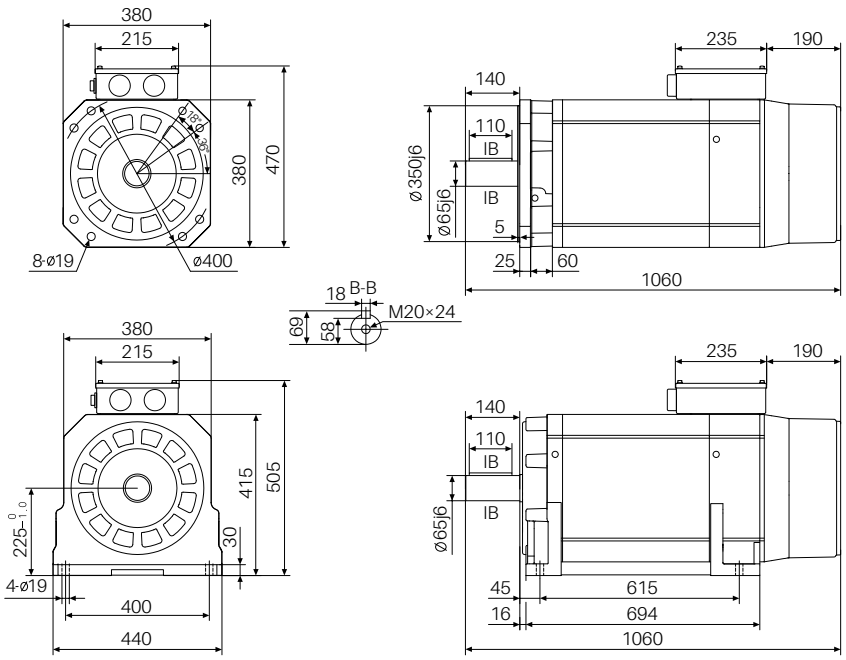

机座号 G1 480×480×910 mm

◆ 电气参数

电压等级: 400V　接法: Δ　　风机功率: 310W　风机电压: 380V　风机电流: 1.0A

电机型号	额定功率 (kW)	额定电流 (A)	额定转矩 (N·m)	额定电压 (V)	极数 (P)	额定频率 (Hz)	额定转速 (r/min)	恒功率最高转速 (r/min)	最高转速 (r/min)	转动惯量 (kg.m²)
Z18-4030XG05-XXXX	30	55/56/61	573	380/375/345	6	25.5	500	1000/1500/2000	2500	1.813
Z18-4045XG07-XXXX	45	81/82/92	573	380/375/335	6	38.0	750	1500/2000/3000	4000	1.813
Z18-4060XG10-XXXX	60	106/107/122	573	380/375/335	6	50.5	1000	2000/3000/4000	4500	1.813
Z18-4090XG15-XXXX	90	158/160	573	380/375	6	75.5	1500	3000/4500	4500	1.813

◆ 特性曲线

4030XG05-20　　4045XG07-30　　4060XG10-40　　4090XG15-45

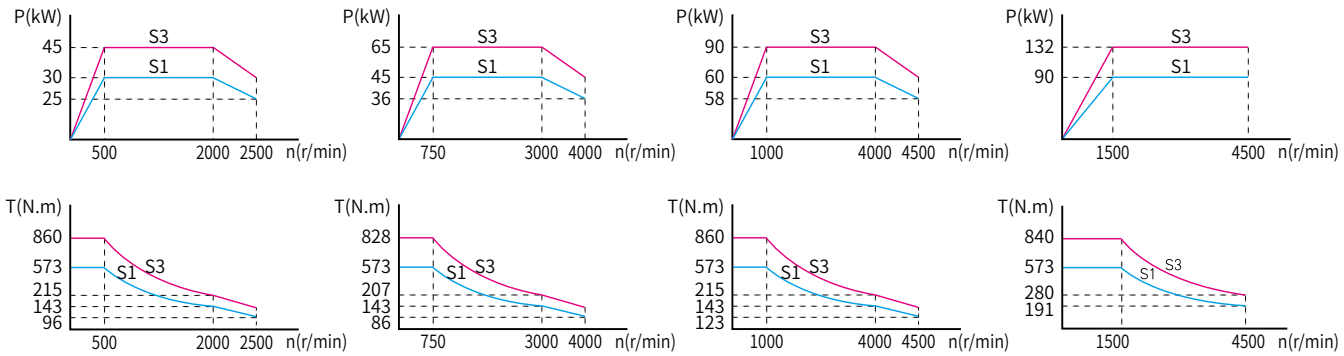

◆ 性能指标

名 称	指 标
编 码 器 (可选)	IGS04T08-256(增量)
	CE30-2500(增量)
	CE30-8192(增量)
	SC-256(正余弦)
	RZ30-1024(旋变)
	RE12-17bit(绝对值)
轴伸结构	G:光轴
	J:带键
安装方式	B3 B5 B35
重量/毛重	566(586)kg
防护等级	IP55
绝缘等级	F级
额定温升	90K
振动等级	A
噪　声	≤70dB(A)
环境温度	-15～45°C
环境湿度	≤95%RH

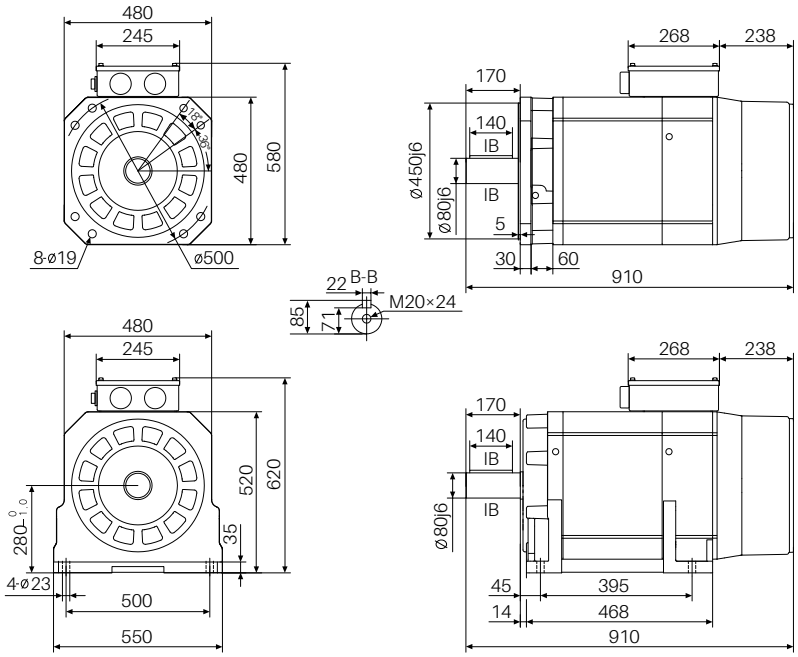

机座号 G2 480×480×970 mm

◆ 电气参数

电压等级: 400V 接法: Δ 风机功率: 310W 风机电压: 380V 风机电流: 1.0A

电机型号	额定功率 (kW)	额定电流 (A)	额定转矩 (N·m)	额定电压 (V)	极数 (P)	额定频率 (Hz)	额定转速 (r/min)	恒功率最高转速 (r/min)	最高转速 (r/min)	转动惯量 (kg.m²)
Z18-4037XG05-XXXX	37	67/68/73	707	380/375/350	6	25.5	500	1000/1500/2000	2500	2.063
Z18-4055XG07-XXXX	55	98/99/108	700	380/375/345	6	38.0	750	1500/2000/3000	4000	2.063
Z18-4075XG10-XXXX	75	132/133/147	716	380/375/345	6	50.5	1000	2000/3000/4000	4500	2.063
Z18-4110XG15-XXXX	110	195/197	700	380/375	6	75.5	1500	3000/4500	4500	2.063

◆ 特性曲线

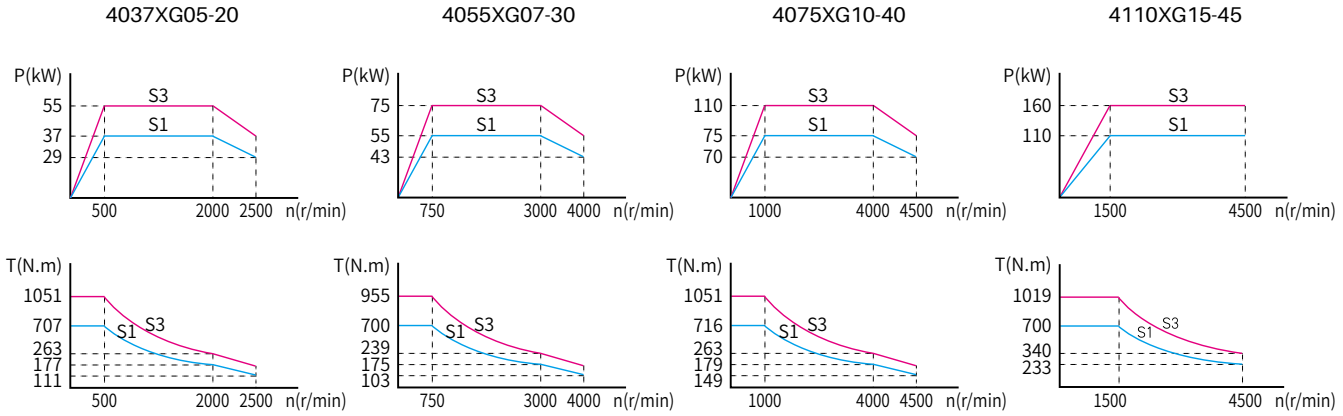

◆ 性能指标

名称	指标
编码器(可选)	IGS04T08-256(增量)
	CE30-2500(增量)
	CE30-8192(增量)
	SC-256(正余弦)
	RZ30-1024(旋变)
	RE12-17bit(绝对值)
轴伸结构	G:光轴
	J:带键
安装方式	B3 B5 B35
重量/毛重	642(662)kg
防护等级	IP55
绝缘等级	F级
额定温升	90K
振动等级	A
噪 声	≤70dB(A)
环境温度	-15～45°C
环境湿度	≤95%RH

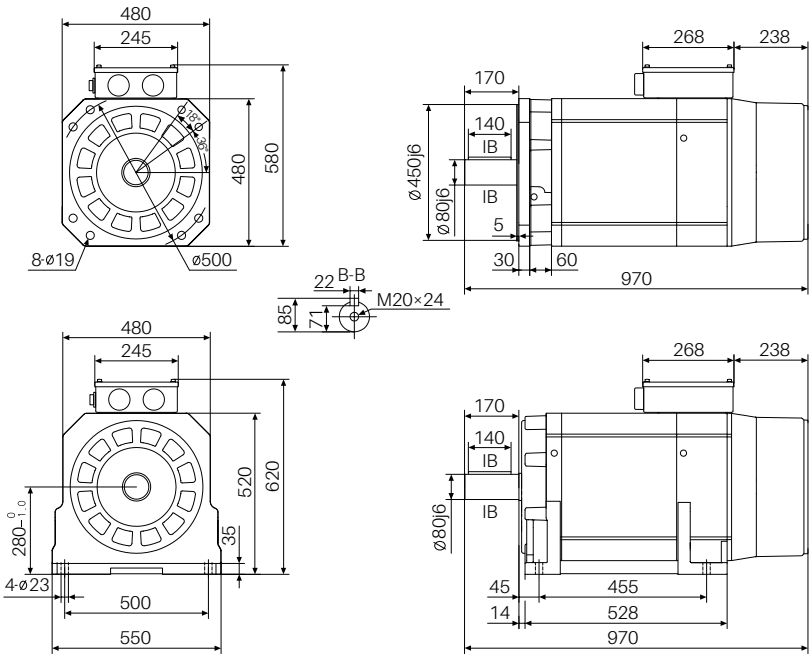

机座号 G3 480×480×1050 mm

◆ 电气参数

电压等级: 400V 接法: Δ 风机功率: 310W 风机电压: 380V 风机电流: 1.0A

电机型号	额定功率 (kW)	额定电流 (A)	额定转矩 (N·m)	额定电压 (V)	极数 (P)	额定频率 (Hz)	额定转速 (r/min)	恒功率最高转速 (r/min)	最高转速 (r/min)	转动惯量 (kg.m²)
Z18-4045XG05-XXXX	45	82/82/88	860	380/375/350	6	25.5	500	1000/1500/2000	2500	2.555
Z18-4066XG07-XXXX	66	117/118/130	840	380/375/345	6	38.0	750	1500/2000/3000	4000	2.555
Z18-4090XG10-XXXX	90	161/162/176	860	380/375/345	6	50.5	1000	2000/3000/4000	4500	2.555
Z18-4132XG15-XXXX	132	232/234	840	380/375	6	75.5	1500	3000/4500	4500	2.555

◆ 特性曲线

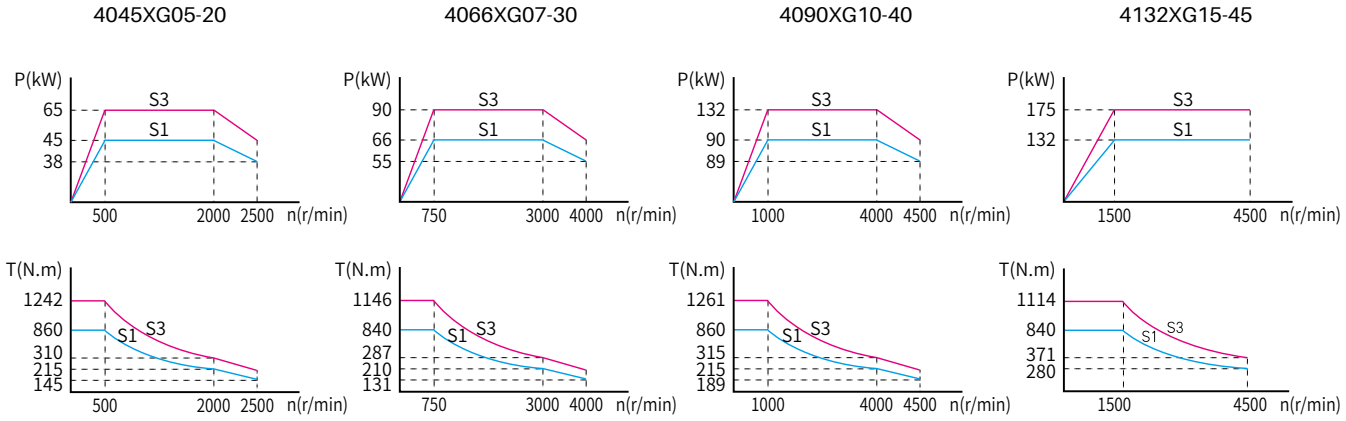

◆ 性能指标

名称	指标
编码器(可选)	IGS04T08-256(增量)
	CE30-2500(增量)
	CE30-8192(增量)
	SC-256(正余弦)
	RZ30-1024(旋变)
	RE12-17bit(绝对值)
轴伸结构	G:光轴
	J:带键
安装方式	B3 B5 B35
重量/毛重	735(755)kg
防护等级	IP55
绝缘等级	F级
额定温升	90K
振动等级	A
噪 声	≤70dB(A)
环境温度	-15～45°C
环境湿度	≤95%RH

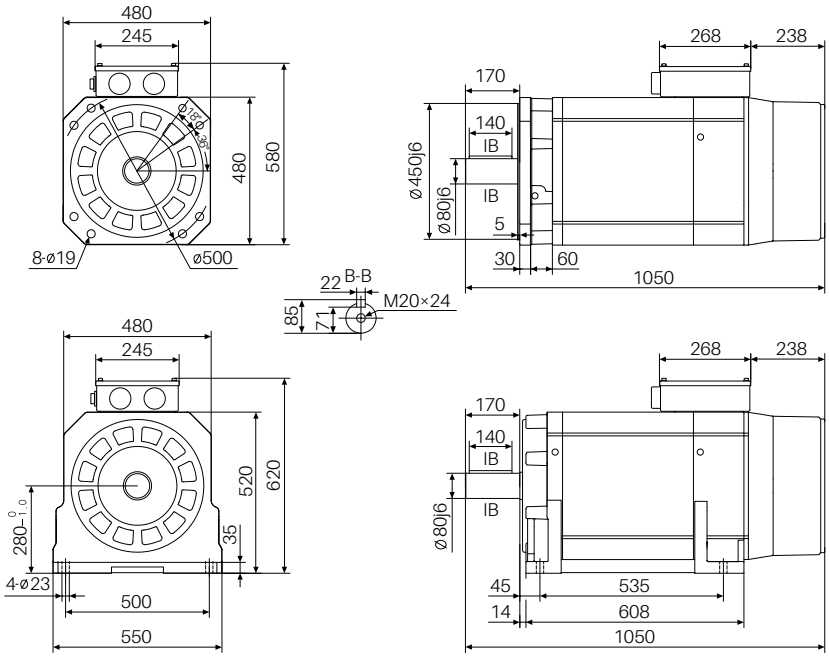

机座号 G4 480×480×1160 mm

◆ 电气参数

电压等级: 400V 接法: Δ 风机功率: 310W 风机电压: 380V 风机电流: 1.0A

电机型号	额定功率 (kW)	额定电流 (A)	额定转矩 (N·m)	额定电压 (V)	极数 (P)	额定频率 (Hz)	额定转速 (r/min)	恒功率最高转速 (r/min)	最高转速 (r/min)	转动惯量 (kg.m²)
Z18-4055XG05-XXXX	55	99/100/107	1051	380/375/355	6	25.5	500	1000/1500/2000	2500	3.232
Z18-4090XG07-XXXX	90	159/160/184	1146	380/375/330	6	38.0	750	1500/2000/3000	4000	3.232
Z18-4110XG10-XXXX	110	192/194/205	1051	380/375/360	6	50.5	1000	2000/3000/4000	4500	3.232
Z18-4160XG15-XXXX	160	284/286	1019	380/375	6	75.5	1500	3000/4500	4500	3.232

◆ 特性曲线

4055XG05-20

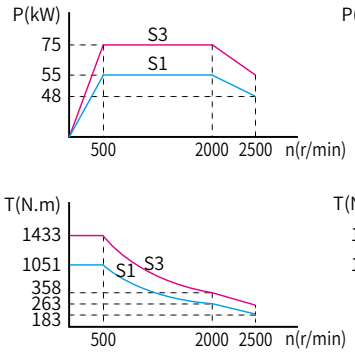

4090XG07-30

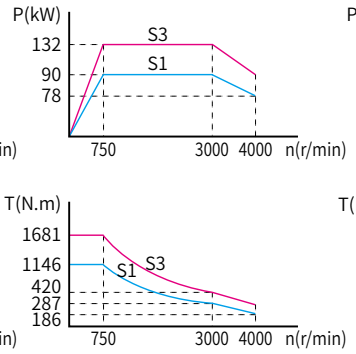

4110XG10-40

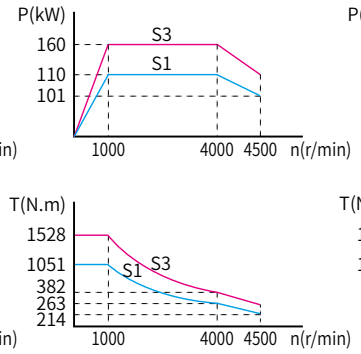

4160XG15-45

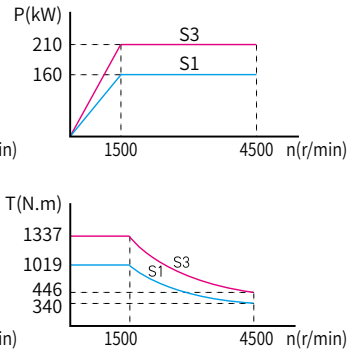

◆ 性能指标

名 称	指 标
编 码 器 (可选)	IGS04T08-256(增量)
	CE30-2500(增量)
	CE30-8192(增量)
	SC-256(正余弦)
	RZ30-1024(旋变)
	RE12-17bit(绝对值)
轴伸结构	G:光轴
	J:带键
安装方式	B3 B5 B35
重量/毛重	877(897)kg
防护等级	IP55
绝缘等级	F级
额定温升	90K
振动等级	A
噪 声	≤70dB(A)
环境温度	-15～45℃
环境湿度	≤95%RH

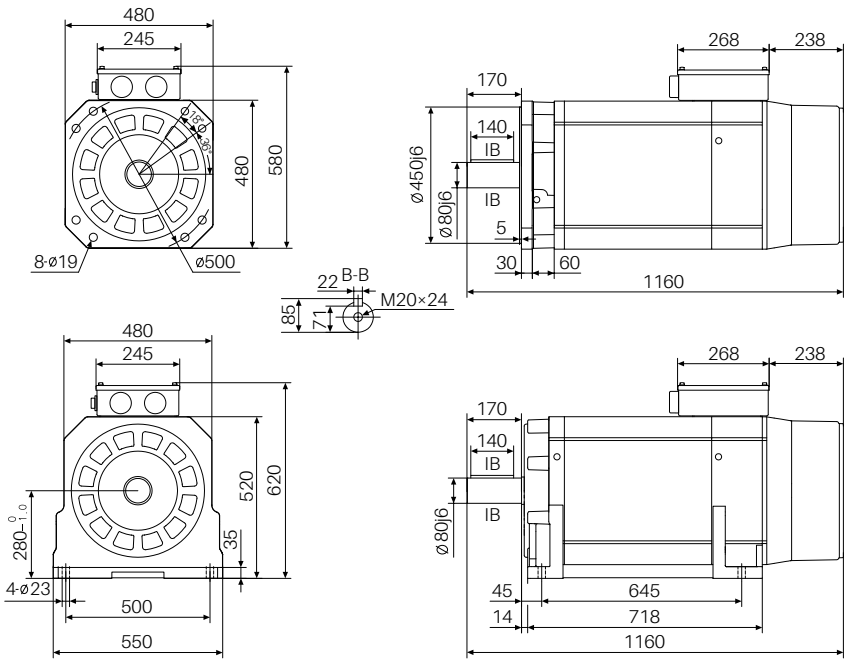

机座号 H1 580×580×995 mm

◆ 电气参数

电压等级: 400V 接法: Δ 风机功率: 450W 风机电压: 380V 风机电流: 1.3A

电机型号	额定功率 (kW)	额定电流 (A)	额定转矩 (N·m)	额定电压 (V)	极数 (P)	额定频率 (Hz)	额定转速 (r/min)	恒功率最高转速 (r/min)	最高转速 (r/min)	转动惯量 (kg.m²)
Z18-4065XH05-XXXX	65	124/141/164	1242	380/335/285	8	33.7	500	1000/1500/2000	2500	5.206
Z18-4090XH07-XXXX	90	168/191/224	1146	380/340/290	8	50.4	750	1500/2000/3000	3000	5.206
Z18-4132XH10-XXXX	132	245/295	1261	380/320	8	67.1	1000	2000/3000	3000	5.206
Z18-4200XH15-XXXX	200	378	1273	380	8	100.5	1500	3000	3000	5.206

◆ 特性曲线

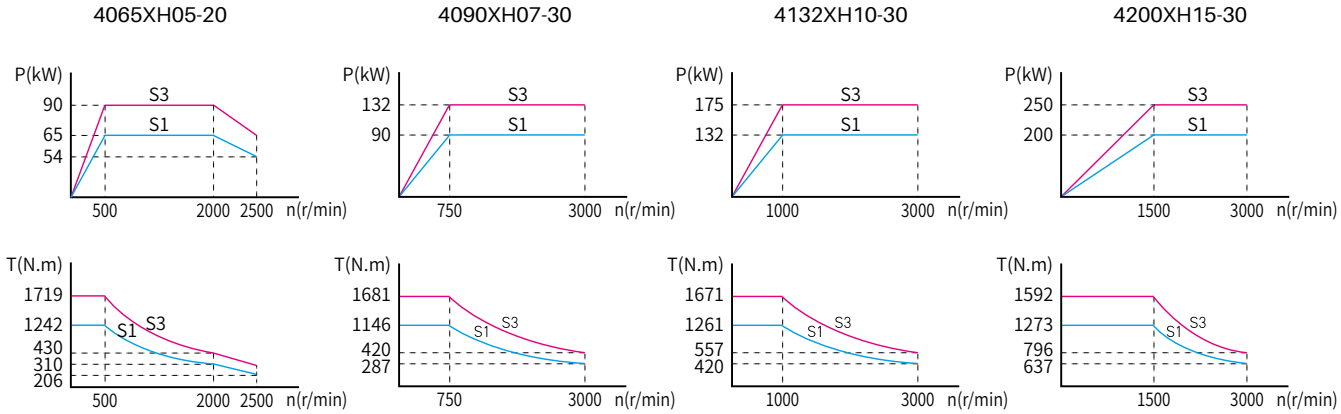

◆ 性能指标

名称	指标
编码器(可选)	IGS04T08-256(增量)
	CE30-2500(增量)
	CE30-8192(增量)
	SC-256(正余弦)
	RZ30-1024(旋变)
	RE12-17bit(绝对值)
轴伸结构	G:光轴
	J:带键
安装方式	B3 B5 B35
重量/毛重	942(967)kg
防护等级	IP55
绝缘等级	F级
额定温升	90K
振动等级	A
噪 声	≤70dB(A)
环境温度	-15～45°C
环境湿度	≤95%RH

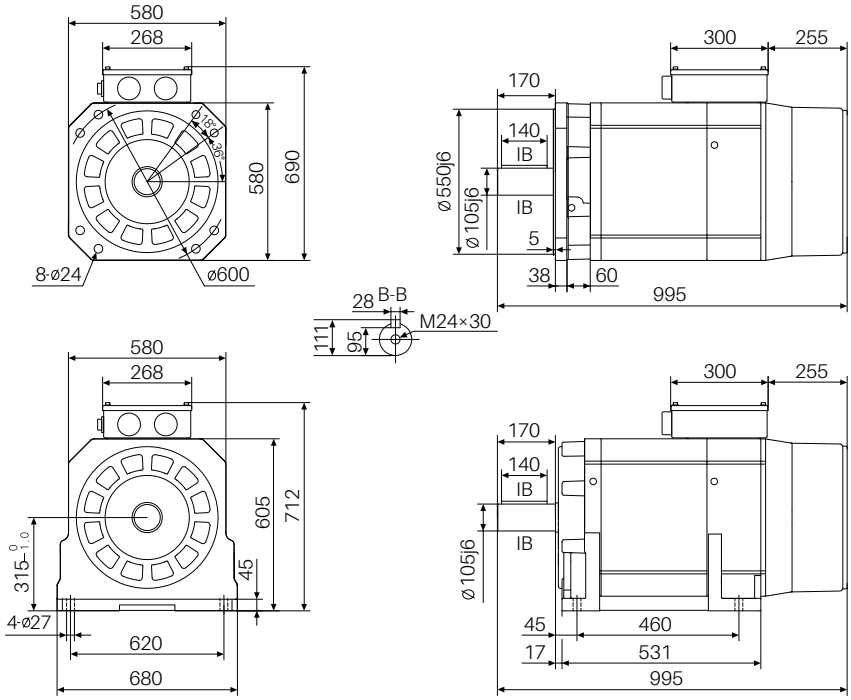

机座号 H2 580×580×1095 mm

◆ 电气参数

电压等级: 400V 接法: Δ 风机功率: 450W 风机电压: 380V 风机电流: 1.3A

电机型号	额定功率 (kW)	额定电流 (A)	额定转矩 (N·m)	额定电压 (V)	极数 (P)	额定频率 (Hz)	额定转速 (r/min)	恒功率最高转速 (r/min)	最高转速 (r/min)	转动惯量 (kg.m²)
Z18-4090XH05-XXXX	90	170/202/223	1719	380/320/290	8	33.7	500	1000/1500/2000	2500	6.804
Z18-4132XH07-XXXX	132	246/295/344	1681	380/320/275	8	50.4	750	1500/2000/3000	3000	6.804
Z18-4160XH10-XXXX	160	298/346	1528	380/335	8	67.1	1000	2000/3000	3000	6.804
Z18-4250XH15-XXXX	250	455	1592	380	8	100.5	1500	3000	3000	6.804

◆ 特性曲线

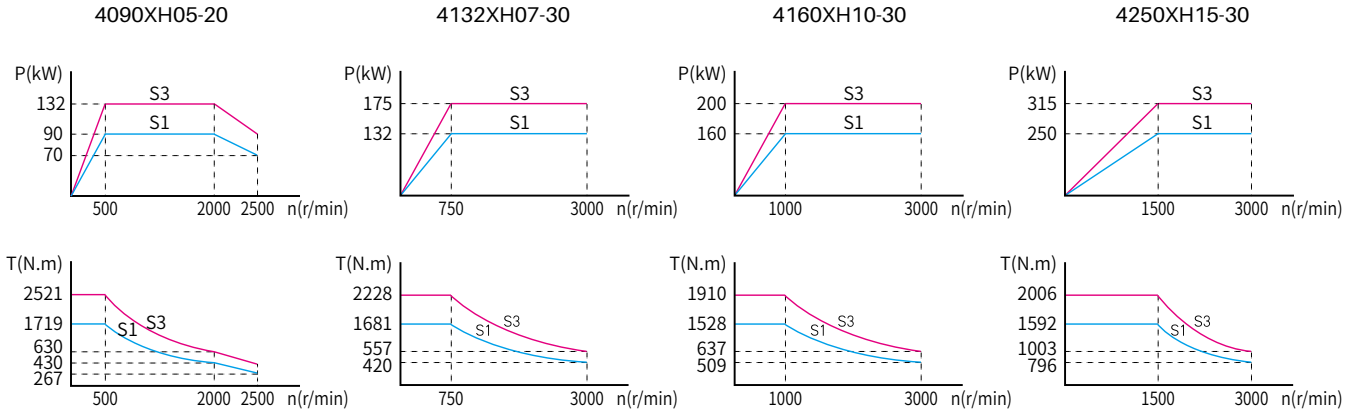

◆ 性能指标

名 称	指 标
编 码 器 (可选)	IGS04T08-256(增量)
	CE30-2500(增量)
	CE30-8192(增量)
	SC-256(正余弦)
	RZ30-1024(旋变)
	RE12-17bit(绝对值)
轴伸结构	G:光轴
	J:带键
安装方式	B3 B5 B35
重量/毛重	1119(1144)kg
防护等级	IP55
绝缘等级	F级
额定温升	90K
振动等级	A
噪 声	≤70dB(A)
环境温度	-15～45°C
环境湿度	≤95%RH

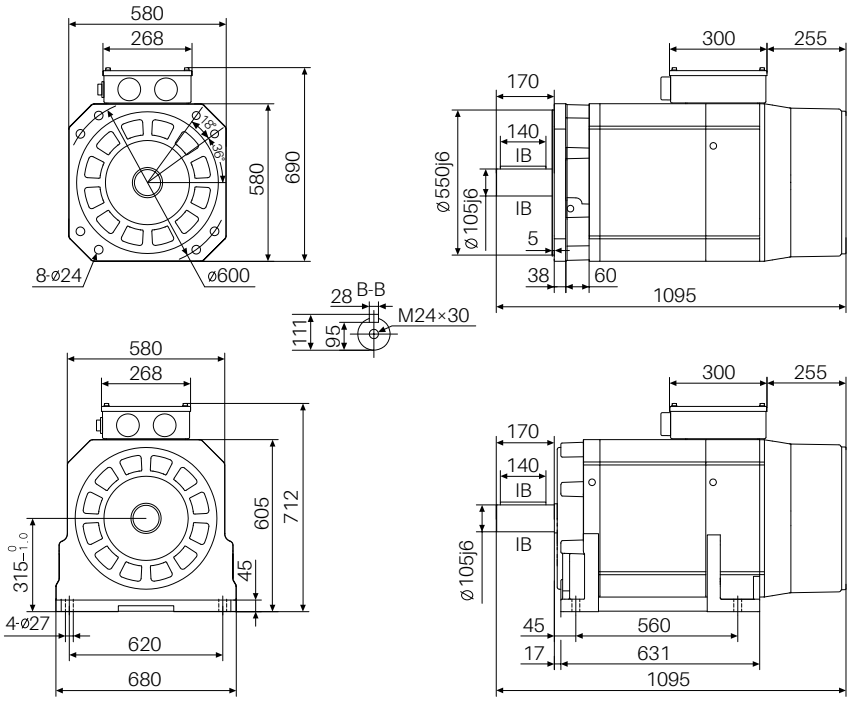

机座号 H3 580×580×1195 mm

◆ 电气参数

电压等级: 400V 接法: Δ 风机功率: 450W 风机电压: 380V 风机电流: 1.3A

电机型号	额定功率 (kW)	额定电流 (A)	额定转矩 (N·m)	额定电压 (V)	极数 (P)	额定频率 (Hz)	额定转速 (r/min)	恒功率最高转速 (r/min)	最高转速 (r/min)	转动惯量 (kg.m²)
Z18-4110XH05-XXXX	110	208/245/277	2101	380/320/285	8	33.7	500	1000/1500/2000	2500	8.402
Z18-4160XH07-XXXX	160	295/336/405	2037	380/340/280	8	50.4	750	1500/2000/3000	3000	8.402
Z18-4210XH10-XXXX	210	397/442	2006	380/340	8	67.1	1000	2000/3000	3000	8.402
Z18-4315XH15-XXXX	315	579	2006	380	8	100.5	1500	3000	3000	8.402

◆ 特性曲线

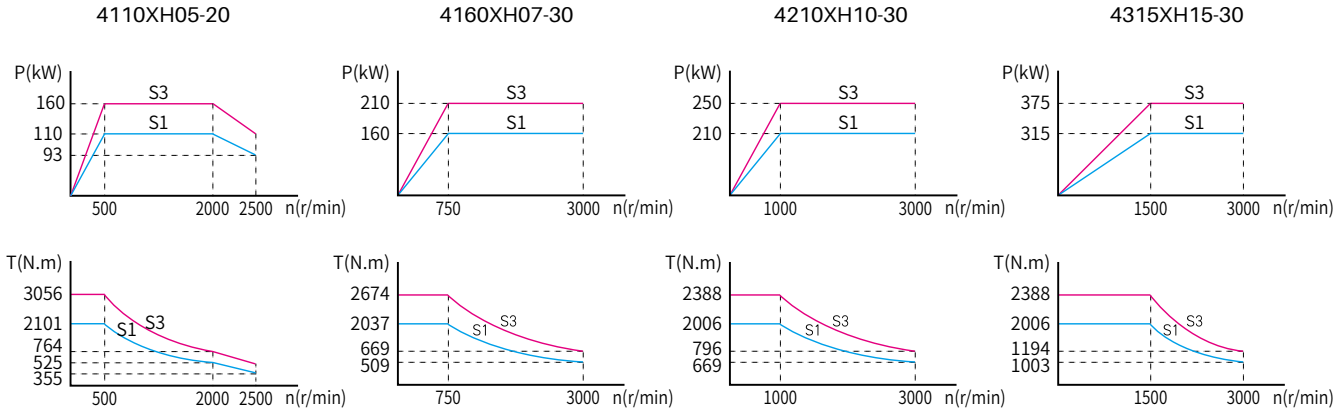

◆ 性能指标

名 称	指 标
编 码 器 (可选)	IGS04T08-256(增量)
	CE30-2500(增量)
	CE30-8192(增量)
	SC-256(正余弦)
	RZ30-1024(旋变)
	RE12-17bit(绝对值)
轴伸结构	G:光轴
	J:带键
安装方式	B3 B5 B35
重量/毛重	1300(1330)kg
防护等级	IP55
绝缘等级	F级
额定温升	90K
振动等级	A
噪 声	≤70dB(A)
环境温度	-15～45℃
环境湿度	≤95%RH

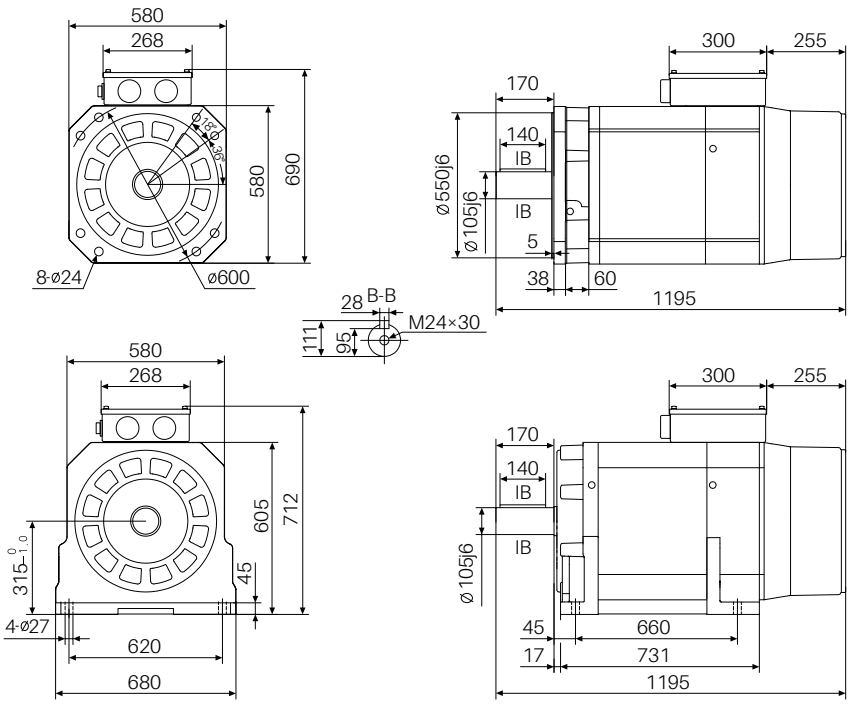

机座号 H4 580×580×1375 mm

◆ 电气参数

电压等级: 400V 接法: Δ 风机功率: 450W 风机电压: 380V 风机电流: 1.3A

电机型号	额定功率 (kW)	额定电流 (A)	额定转矩 (N·m)	额定电压 (V)	极数 (P)	额定频率 (Hz)	额定转速 (r/min)	恒功率最高转速 (r/min)	最高转速 (r/min)	转动惯量 (kg.m²)
Z18-4132XH05-XXXX	132	250/267/312	2521	380/360/305	8	33.7	500	1000/1500/2000	2500	11.278
Z18-4200XH07-XXXX	200	378/421/472	2547	380/340/305	8	50.3	750	1500/2000/3000	3000	11.278
Z18-4265XH10-XXXX	265	485/539	2531	380/350	8	67.1	1000	2000/3000	3000	11.278
Z18-4400XH15-XXXX	400	754	2547	380	8	100.4	1500	3000	3000	11.278

◆ 特性曲线

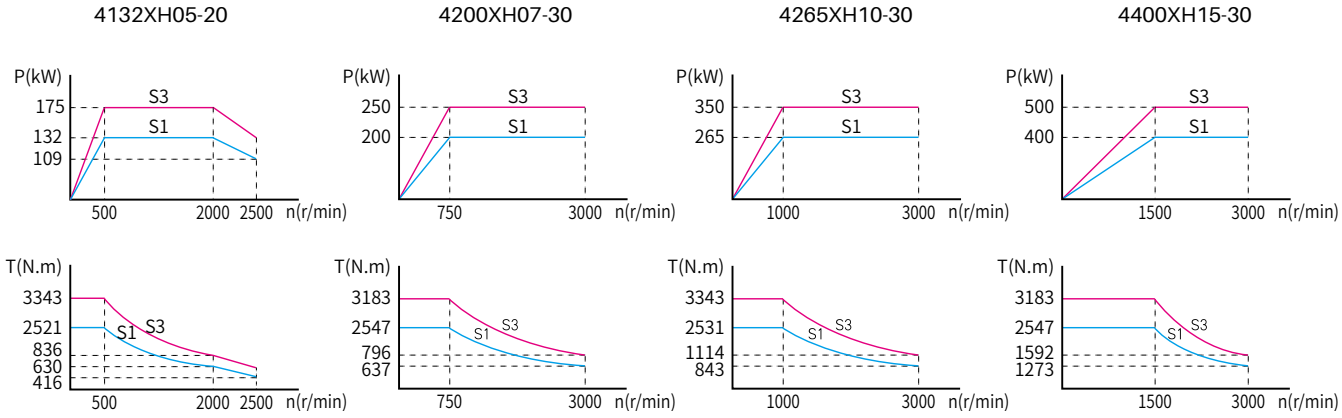

◆ 性能指标

名 称	指 标
编 码 器 (可选)	IGS04T08-256(增量)
	CE30-2500(增量)
	CE30-8192(增量)
	SC-256(正余弦)
	RZ30-1024(旋变)
	RE12-17bit(绝对值)
轴伸结构	G:光轴
	J:带键
安装方式	B3 B5 B35
重量/毛重	1622(1652)kg
防护等级	IP55
绝缘等级	F级
额定温升	90K
振动等级	A
噪 声	≤70dB(A)
环境温度	-15～45°C
环境湿度	≤95%RH

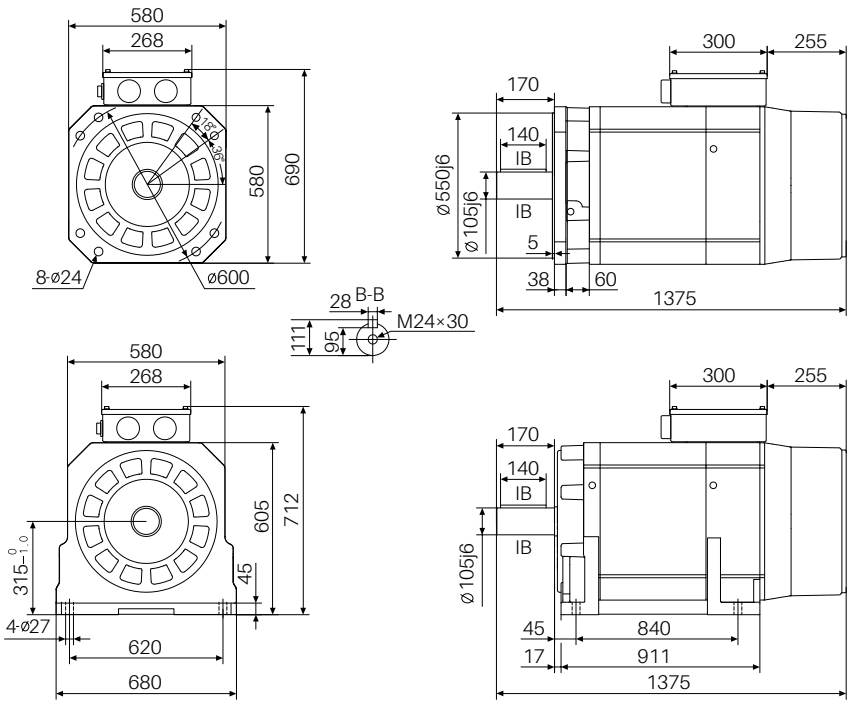

◆ 立车坐标轴伺服驱动方案

超同步的大功率伺服电机可为单柱立车、双柱立车、重型卧车、龙门机床、落地镗铣床等重型机床的坐标轴驱动提供动力，实现重型机床坐标轴驱动的伺服化和自动化。

◇ 手动独立操作，配合超同步的伺服驱动器可实现手轮控制及单轴定位、运转监控等功能；

◇ 与多种数控系统接口，完成差补控制，实现机床数控化；

◇ 超低速进给，运转平稳、过载能力强；

◇ 快移速度高，利用电机的恒功率特性，可实现高速快移。

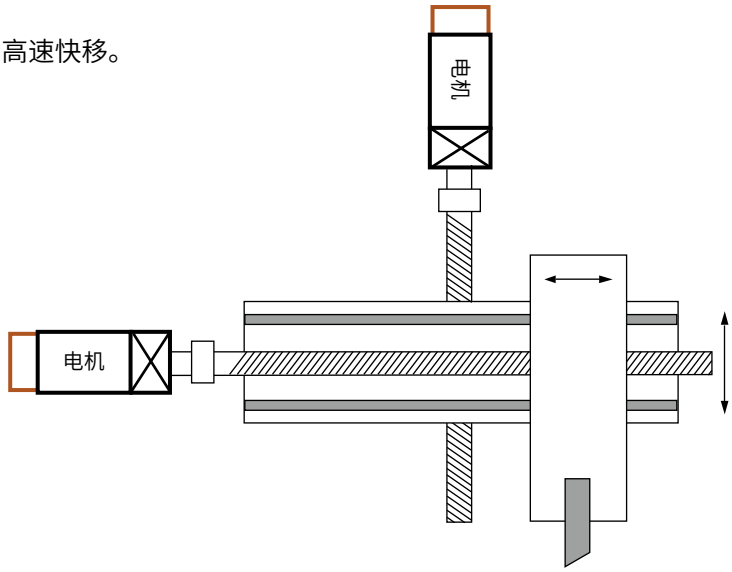

◆ 龙门刨铣床工作台驱动方案

超同步大功率伺服电机的良好控制特性，应用于龙门刨床、铣床的工作台驱动，极大提高龙门刨铣床的工作效率和性能，可以全面替代直流电机、开关磁阻电机、变频调速电机。

◇ 通过参数设定工作台行程，操作简单可靠，最大限度减少空行程，大大提高了机床的加工效率；

◇ 起动和换向更平稳，避免机械冲击，降低设备故障率；

◇ 方便与多种数控系统接口，实现刨铣复合。

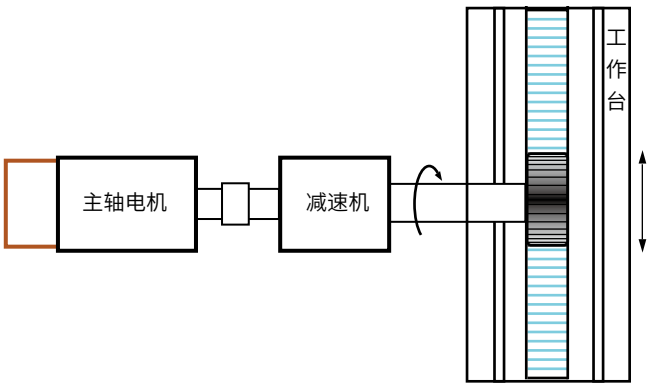

◆ 低速电机替代减速机

采用超同步的低速电机，直接驱动机床主轴，可以取消1：10以内的机械减速机，使主轴机械传动变得简单，噪音低，同时降低生产成本，减少机械故障率。

可广泛应用于落地镗铣床、重型卧车、立车、龙门刨铣床等设备的主轴驱动。

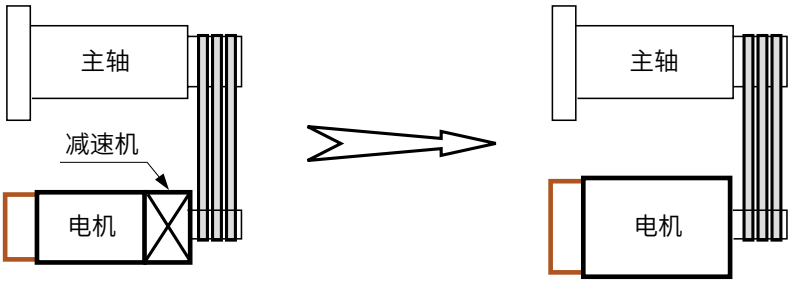

采用减速机的结构图　　直连结构图

◆ 交流主轴电机替代直流电机

采用超同步的大功率交流主轴电机替代传统的直流电机，可广泛应用于落地镗铣床、重型卧车、立车、龙门刨铣床等重型机床的主轴传动。

◇比相同功率的直流电机体积更小，安装更方便；

◇调速范围宽，恒功率区长；

◇运行噪音低，免维护。

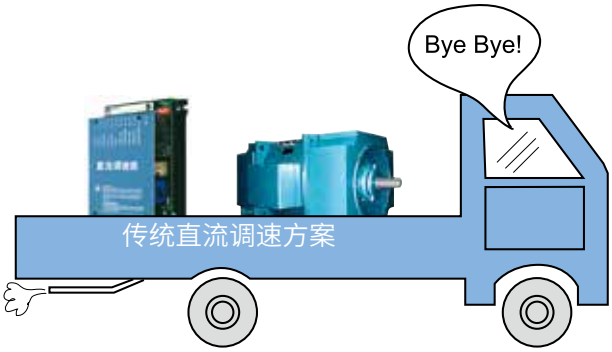

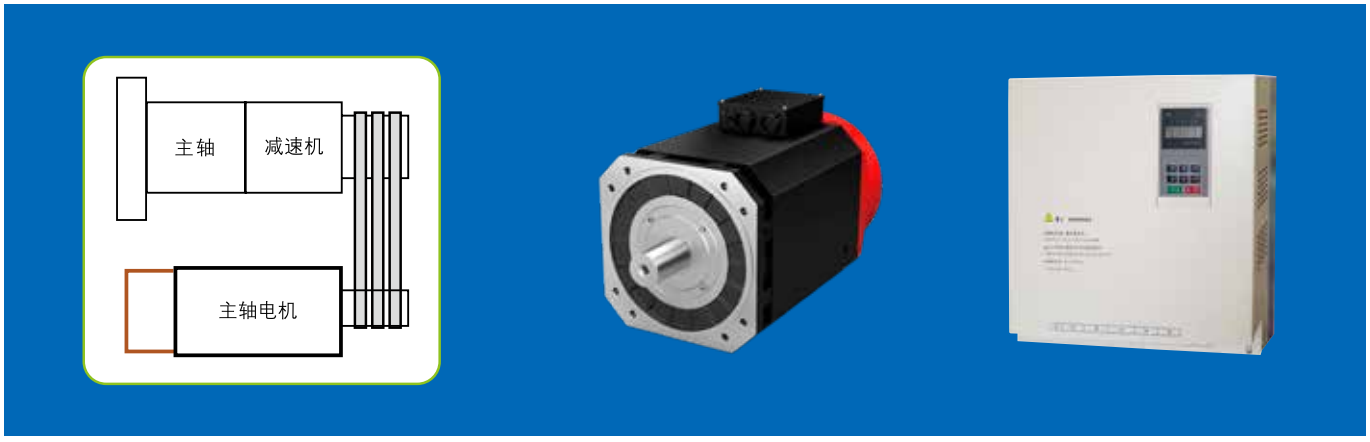

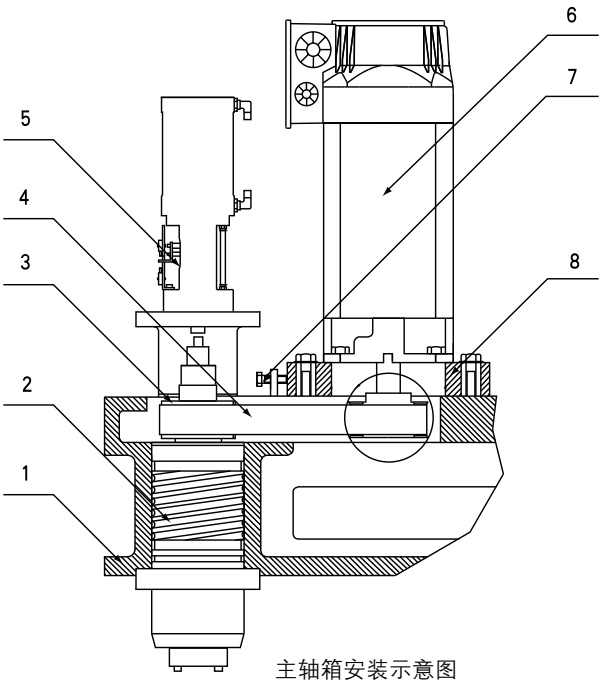

主轴箱安装示意图

1. 主轴箱　2. 主轴
3. 同步带轮　4. 同步带
5. 增压气缸　6. 主轴电机
7. 调节螺钉　8. 安装板
9. 同步带轮　10. 压盖
11. 胀套　12. 压紧螺钉
13. 电机轴

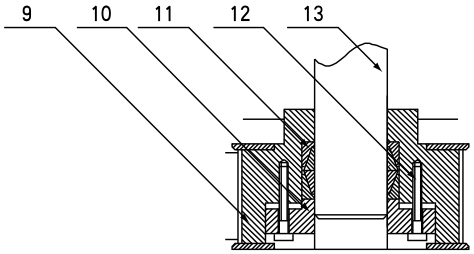

主轴电机带轮安装示意图

主轴电机功率（P）、转矩（T）、转速（n）关系公式：

$P=n\times T/9550$ (kW)

$T=P\times 9550/n$ (N·m)

$n=P\times 9550/T$ (r/min)

◆ 应用领域

广泛应用于数控机床、木工机械、纺织机械、印刷设备、染整设备、造纸设备……

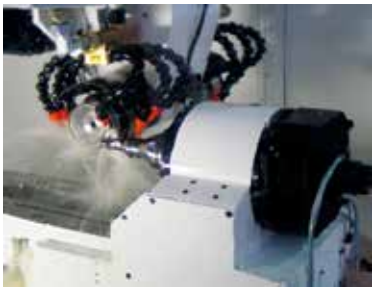

超越自我 与世界同步 ➤➤➤

专业的机电一体化产品制造商

超同步股份有限公司

地址：北京市密云区经济开发区云西六街 9 号
邮编：101500
电话：010-69076533
传真：010-69076577
http://www.ctb.com.cn
24 小时全国免费服务电话：400-888-9055

微信公众号

抖音号

产品样本内，说明文字、图样及技术参数随技术发展而更改，恕不另行通知。